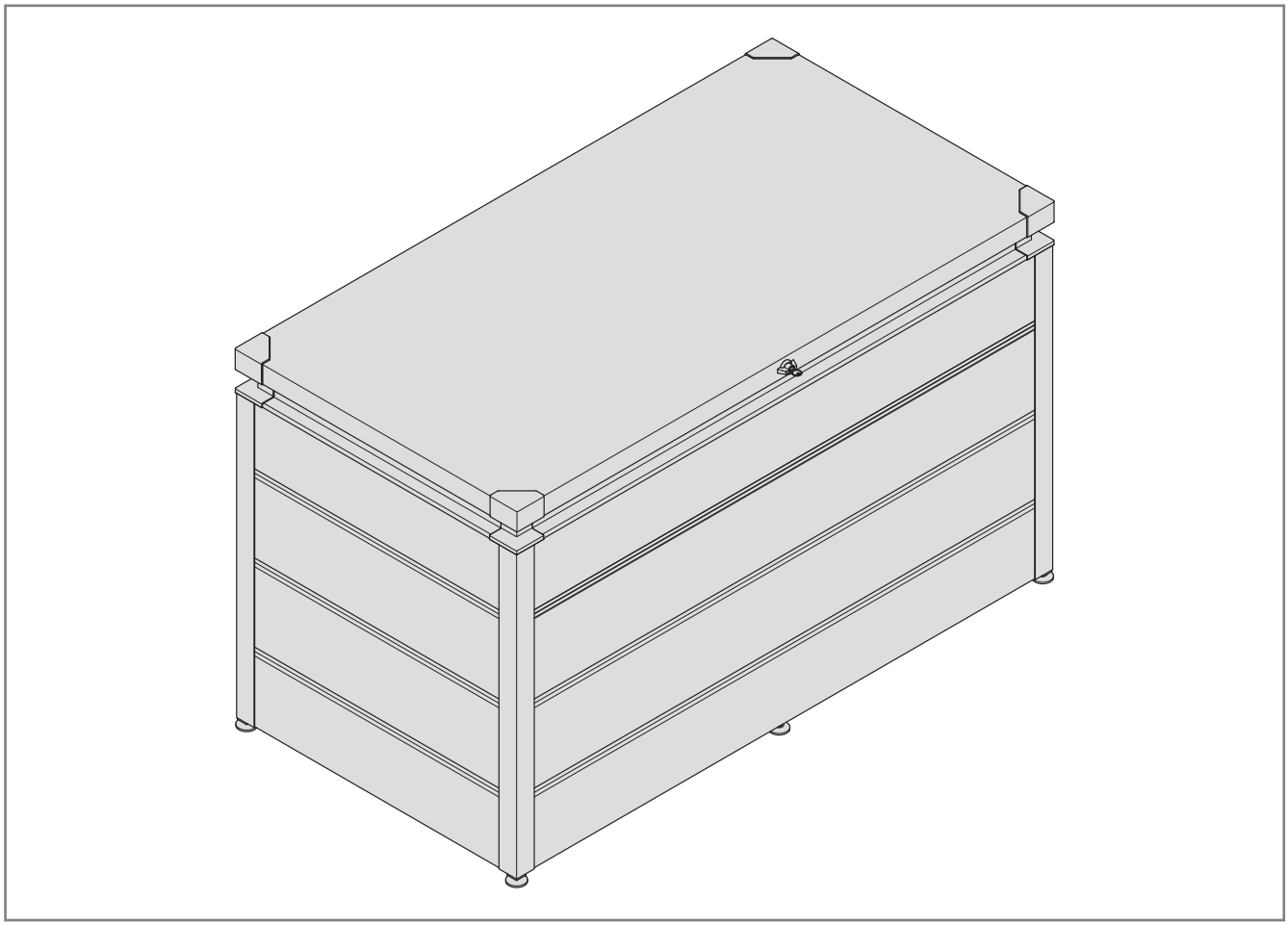

DE	**Montage- und Gebrauchsanleitung** Gartenbox Premium
EN	**Instructions for fitting and use** Premium Garden Box
FR	**Instructions de montage et d'utilisation** Coffre de jardin Premium
ES	**Instrucciones de montaje y de uso** Caja de jardín Premium
RU	**Руководство по монтажу и эксплуатации** Садовый ящик Премиум
NL	**Montagehandleiding en gebruiksaanwijzing** Premium Tuinbox
IT	**Istruzioni per l'uso e il montaggio** Baule da giardino Premium
PT	**Instruções de montagem e instalação** Baú de jardim Premium
PL	**Instrukcja montażu i użytkowania** Skrzynia ogrodowa Premium
HU	**Szerelési és használati útmutató** Premium Kerti Láda
CS	**Návod k montáži a obsluze** Prémiový zahradní box
SL	**Navodila za montažo in uporabo** Vrtni zaboj Premium
NO	**Monterings- og bruksanvisning** Premium Hageboks
SV	**Monterings- och bruksanvisning** Trädgårdsbox Premium
FI	**Asennus- ja käyttöohjeet** Premium Puutarhalaatikko
DA	**Monterings- og brugsvejledning** Premium Haveboks
SK	**Návod na montáž a použitie** Prémiový záhradný box
TR	**Montaj ve kullanım kılavuzu** Premium Bahçe Kutusu
LT	**Montavimo ir naudojimo instrukcija** „Premium“ sodo dėžė
ET	**Paigaldus- ja kasutusjuhend** Premium Aiakast
LV	**Montāžas norādījumi un lietošanas instrukcija** Premium dārza kaste
HR	**Upute za ugradnji i uporabu** Premium vrtna kutija
SR	**Uputstvo za montažu i upotrebu** Premium baštenska kutija
EL	**Οδηγίες συναρμολόγησης και χρήσης** Premium Κουτί Κήπου
RO	**Montaj și instrucțiuni de utilizare** Cutie de grădină Premium
BG	**Инструкция за монтаж и употреба** Премиум градинска кутия
UA	**Інструкція з монтажу та експлуатації** Садовий ящик Преміум

4803164 B0 / 31-2026 / DX

DEUTSCH

Lesen Sie die Anleitung sorgfältig durch.

Bewahren Sie diese Anleitung gut zugänglich auf.

- ▶ Tragen Sie die Seriennummer (siehe Typenschild auf der Innenseite des Deckels), Schlüsselnummer Ihres Produkts ein.

Seriennummer: .....

Schlüsselnummer.·.....

⚠ WARNUNG

Durch Verschlucken von Kleinteilen und Verpackungsmaterial besteht Erstickungsgefahr.

- ▶ Halten Sie Kleinteile von Kindern fern.
- ▶ Bewahren Sie Verpackungsmaterial für Kinder unerreichbar auf.

⚠ VORSICHT

Durch scharfkantige Gegenstände und umfallende Teile besteht Verletzungsgefahr.

- ▶ Tragen Sie Schutzhandschuhe.
- ▶ Lagern Sie die Seitenwände und den Deckel liegend.

Das Produkt dient zur Aufbewahrung von Gegenständen für den Freizeitbedarf.

Das Produkt darf nicht genutzt werden für:

- Die Unterbringung von Personen oder Tieren
- Die Lagerung von Gefahrstoffen

Reinigen Sie die Oberflächen mit klarem Wasser und weichem Schwamm oder einem handelsüblichen Lackreiniger.

Entsorgen Sie das Produkt entsprechend den kommunalen Vorschriften.

ENGLISH

Read through the instructions carefully.

Keep these instructions easily accessible.

- ▶ Enter the serial number (see data label on the inside of the cover) and key number of your product.

Serial number: .....

Key number:·.....

⚠ WARNING

Choking hazard if small parts and packaging material are swallowed.

- ▶ Keep all small parts away from children.
- ▶ Keep packaging material out of reach of children.

⚠ CAUTION

Risk of injury from sharp-edged objects and falling parts.

- ▶ Wear protective gloves.
- ▶ Store the side walls and the cover horizontally.

The product is intended for storing recreational items.

The product must not be used for:

- accommodating people or animals
- storing hazardous materials

Clean the surfaces with clear water and a soft sponge or commercially available paint cleaners.

Dispose of the product in accordance with local regulations.

FRANÇAIS

Veuillez lire les instructions attentivement.

Conservez les présentes instructions à portée de main.

- ▶ Inscrivez le numéro de série (voir la plaque d'identification sur la face intérieure du couvercle) et le numéro de clé de votre produit.

Numéro de série : .....

Numéro de clé :·.....

⚠ AVERTISSEMENT

Risque d'étouffement dû à l'ingestion de petites pièces et de matériel d'emballage.

- ▶ Tenez les petits pièces loin des enfants.
- ▶ Conservez le matériel d'emballages hors de portée des enfants.

⚠ ATTENTION

Risque de blessure dû à des objets tranchants ou à la chute de pièces.

- ▶ Portez des gants de protection.
- ▶ Entreposez les parois latérales et le couvercle à l'horizontale.

Ce produit sert à ranger des objets destinés aux loisirs.

Le produit ne doit pas être utilisé pour :

- y loger des personnes ou des animaux.
- stocker des matières dangereuses.

Nettoyez les surfaces avec de l'eau claire et une éponge douce ou avec un rénovateur peinture du commerce.

Eliminez le produit conformément aux directives communales.

ESPAÑOL

Lea estas instrucciones detenidamente.

Guarde estas instrucciones en un lugar accesible.

- ▶ Introduzca el número de serie de su producto (ver la placa de características en la parte interior de la tapa) y el número de llave de su producto.

Número de serie: .....

Número de llave.·.....

⚠ ADVERTENCIA

Existe un riesgo de asfixia si se ingieren piezas pequeñas y material de embalaje.

- ▶ Mantenga las piezas pequeñas fuera del alcance de los niños.
- ▶ Mantenga el material de embalaje fuera del alcance de los niños

⚠ ATENCIÓN

Existe un riesgo de lesiones por objetos afilados y piezas que se caen.

- ▶ Utilice guantes de protección.
- ▶ Guarde los paneles laterales y la tapa en posición horizontal.

El producto se utiliza para almacenar artículos de ocio.

El producto no se debe utilizar para:

- Alojamiento de personas o animales
- Almacenamiento de sustancias peligrosas

Limpie las superficies con una esponja suave y agua limpia o limpiadores para barnices convencionales.

Deseche el producto de acuerdo con la normativa local.

РУССКИЙ

Внимательно прочтите данное руководство.

Бережно храните это руководство в легко доступном месте.

▶ Введите серийный номер (см. типовую табличку на внутренней стороне крышки) и номер ключа вашего изделия.

Серийный номер: .....

Номер ключа·.....

⚠ ОСТОРОЖНО

Опасность удушья при проглатывании мелких деталей и упаковочного материала.

▶ Храните мелкие детали вдали от маленьких детей.

▶ Храните упаковочный материал в недоступном для детей месте.

⚠ ВНИМАНИЕ

Существует опасность травм, вызванных остроконечными предметами и падающими деталями.

▶ Наденьте защитные перчатки.

▶ Храните боковые стенки и крышку в горизонтальном положении (плашмя).

Данное изделие служит для хранения предметов, предназначенных для проведения досуга.

Изделие нельзя использовать:

- Для размещения людей и животных
- Для хранения опасных веществ

Очищайте поверхности чистой водой и мягкой губкой или при помощи обычных чистящих средств для л/к покрытия.

Утилизируйте изделие в соответствии с местными предписаниями.

NEDERLANDS

Lees de handleiding zorgvuldig door.

Bewaar de handleiding op een goed toegankelijke plaats.

▶ Voer het serienummer (zie typeplaatje op de binnenkant van het deksel) en het sleutelnummer van uw product in.

Serienummer: .....

Sleutelnummer.·.....

⚠ WAARSCHUWING

Door het inslikken van kleine onderdelen en verpakkingsmateriaal bestaat verstikkingsgevaar.

▶ Houd kleine onderdelen uit de buurt van kinderen.

▶ Bewaar het verpakkingsmateriaal buiten het bereik van kinderen.

⚠ VOORZICHTIG

Door scherpe voorwerpen en vallende onderdelen bestaat gevaar voor letsel.

▶ Draag veiligheidshandschoenen.

▶ Sla de zijwanden en het deksel liggend op.

Het product is bedoeld voor het bewaren van voorwerpen voor recreatief gebruik.

Het product mag niet worden gebruikt als/voor:

- onderdak voor personen of dieren
- de opslag van gevaarlijke stoffen

Reinig de oppervlakken met schoon water of met een in de handel verkrijgbaar lakreinigingsmiddel en een zachte spons.

Voer het product af volgens de gemeentelijke voorschriften.

ITALIANO

Si prega di leggere attentamente le istruzioni.

Conservare le presenti istruzioni in un luogo ben accessibile.

▶ Inserire il numero di serie (vedere targhetta di identificazione all'interno del coperchio), numero chiave del proprio prodotto.

Numero di serie: .....

Numero chiave.·.....

⚠ AVVERTENZA

L'ingestione di piccole parti e del materiale di imballaggio comporta il pericolo di soffocamento.

▶ Tenere la minuteria lontano dalla portata dei bambini.

▶ Tenere il materiale di imballaggio fuori dalla portata dei bambini.

⚠ ATTENZIONE

A causa di oggetti taglienti e alla caduta di parti sussiste pericolo di lesioni.

▶ Indossare i guanti protettivi.

▶ Conservare le pareti laterali e il coperchio in posizione orizzontale.

Il prodotto viene utilizzato per riporre oggetti per il tempo libero.

Il prodotto non può essere utilizzato per:

- la sistemazione di persone o animali
- lo stoccaggio di sostanze pericolose

Pulire le superfici con acqua pulita e con una spugna morbida o con un detergente per vernici commerciale.

Smaltire il prodotto in conformità alle normative comunali.

PORTUGUÊS

Leia as instruções cuidadosamente.

Guarde estas instruções num local de fácil acesso.

▶ Insira o número de série (consulte a chapa de características no interior da tampa) e o número de chave do seu produto.

Número de série: .....

Número de chave.·.....

⚠ ATENÇÃO

Perigo de asfixia em caso de ingestão de peças pequenas e de material de embalagem.

▶ Mantenha as peças pequenas fora do alcance das crianças.

▶ Mantenha o material de embalagem fora do alcance das crianças.

⚠ CUIDADO

Perigo de ferimentos provocados por objetos pontiagudos e queda de peças.

▶ Utilize luvas de proteção.

▶ Guarde os painéis laterais e a tampa na horizontal.

O produto é utilizado para armazenar artigos de lazer.

O produto não deve ser utilizado para:

- Alojamento de pessoas ou animais
- Armazenamento de substâncias perigosas

Limpe as superfícies com água límpida e uma esponja macia ou um produto de limpeza de verniz comercialmente disponível.

Elimine o produto de acordo com os regulamentos locais.

POLSKI

Prosimy o dokładne zapoznanie się z instrukcją.

Niniejszą instrukcję należy przechowywać w ogólnodostępnym miejscu.

- ▶ Prosimy wpisać numer seryjny (jest podany na tabliczce znamionowej z wewnętrznej strony pokrywy) i kod Państwa produktu.

Numer seryjny: .....

Kod:·.....

⚠ OSTRZEŻENIE

Połknięcie małych części i elementów opakowania grozi zadławieniem.

- ▶ Małe części należy trzymać w miejscu niedostępnym dla małych dzieci.
- ▶ Materiał opakowaniowy należy przechowywać w miejscu niedostępnym dla dzieci.

⚠ PRZESTROGA

Zachodzi ryzyko skaleczenia o przedmioty o ostrych krawędziach i wskutek przewrócenia się elementów.

- ▶ Należy nosić rękawice ochronne.
- ▶ Boczne ścianki i pokrywę należy przechowywać w pozycji leżącej.

Produkt jest przeznaczony do przechowywania przedmiotów służących do rekreacji.

Produkt nie może być używany do następujących celów:

- Jako schronienie dla ludzi lub zwierząt
- Do przechowywania substancji niebezpiecznych

Oczyścić powierzchnie czystą wodą i miękką gąbką lub preparatem do czyszczenia lakieru dostępnym w powszechnej sprzedaży.

Produkt należy utylizować zgodnie z obowiązującymi przepisami.

MAGYAR

Olvassa el figyelmesen az utasítást.

Ezt az útmutatót jól hozzáférhető helyen tárolja.

- ▶ Adja meg terméke sorozatszámát (lásd a típustáblát a borító belső oldalán) és kulcsszámát.

Sorozatszám: .....

Kulcs száma·.....

⚠ FIGYELMEZTETÉS

Az apró alkatrészek és csomagolóanyagok lenyelése esetén fulladásveszély áll fenn.

- ▶ Gyermekektől tartsa távol az apró alkatrészeket.
- ▶ A csomagolóanyagot gyermekek számára nem hozzáférhető helyen tárolja.

⚠ VIGYÁZAT

Az éles szélű tárgyak és a leeső alkatrészek miatt sérülésveszély áll fenn.

- ▶ Viseljen védőkesztyűt.
- ▶ Az oldalfalakat és a fedelet vízszintesen tárolja.

A termék szabadidős tárgyak tárolására szolgál.

A terméket nem szabad az alábbi célokra használni:

- személyek vagy állatok elhelyezésére
- veszélyes anyagok tárolására

A felületeket tisztítsa tiszta vízzel és puha szivaccsal vagy a kereskedelemben kapható lakktisztítóval.

A termék ártalmatlanítását a helyi rendelkezéseknek megfelelően végezze.

ČESKY

Návod si pečlivě přečtěte.

Tento návod uložte na přístupném místě.

- ▶ Zadejte sériové číslo výrobku (viz typový štítek na vnitřní straně víka), číslo klíče výrobku.

Sériové číslo: .....

Číslo klíče.·.....

⚠ VAROVÁNÍ

Polknutím malých dílů a obalového materiálu hrozí nebezpečí udušení.

- ▶ Malé díly uchovávejte mimo dosah dětí.
- ▶ Obalový materiál uchovávejte mimo dosah dětí.

⚠ UPOZORNĚNÍ

Ostré předměty a padající díly zvyšují nebezpečí zranění.

- ▶ Používejte ochranné rukavice.
- ▶ Boční stěny a víko uchovávejte ve vodorovné poloze.

Výrobek slouží k uskladnění předmětů pro volný čas.

Výrobek se nesmí používat k následujícím účelům:

- Ubytování osob nebo zvířat
- Uskladnění nebezpečných látek

Povrchy čistěte čistou vodou a měkkou houbou nebo běžným čističem na lak.

Produkt zlikvidujte podle místních předpisů.

SLOVENSKO

Navodila skrbno preberite.

Navodila hranite na lahko dostopnem mestu.

- ▶ Vnesite serijsko številko (glejte tipsko tablico na notranji strani pokrova) in številko ključa svojega izdelka.

Serijska številka: .....

Številka ključa: .....

⚠ OPOZORILO

V primeru zaužitja majhnih kosov in embalaže obstaja nevarnost zadušitve.

- ▶ Majhnih kosov ne puščajte v bližini otrok.
- ▶ Embalažo hranite zunaj dosega otrok.

⚠ POZOR

Zaradi predmetov z ostrimi robovi in padajočih delov obstaja nevarnost poškodb.

- ▶ Nosite zaščitne rokavice.
- ▶ Stranske stene in pokrov shranjujte vodoravno.

Izdelek je namenjen shranjevanju predmetov za prosti čas.

Izdelka se ne sme uporabljati za:

- bivanje ljudi ali živali;
- skladiščenje nevarnih snovi.

Površine očistite s čisto vodo in mehko gobo ali s komercialno dostopnim čistilnim sredstvom za lakirane površine.

Izdelek odstranite v skladu z občinskimi predpisi.

NORSK

Les veiledningen nøye.

Oppbevar denne veiledningen på et lett tilgjengelig sted.

- ▶ Skriv inn serienummeret (se typeskiltet på innsiden av lokket) og nøkkelnummeret til produktet ditt.

Serienummer: .....

Nøkkelnummer:·.....

⚠ ADVARSEL

Ved svelging av små deler og emballasjemateriale kan medføre kvelningsfare.

- ▶ Små deler må holdes utenfor barns rekkevidde.
- ▶ Oppbevar emballasjematerialet utilgjengelig for barn.

⚠ FORSIKTIG

Gjenstander med skarpe kanter og fallende deler utgjør en fare for personskader.

- ▶ Bruk vernehansker.
- ▶ Oppbevar sideveggene og lokket horisontalt.

Produktet brukes til oppbevaring av gjenstander til fritidsbruk.

Produktet må ikke brukes til:

- Innkvartering av personer eller dyr
- Lagring av farlige stoffer

Rengjør overflatene med klart vann og en myk svamp eller et vanlig rengjøringsmiddel for malte flater.

Produktet skal avhendes i henhold til lokale forskrifter.

SUOMI

Lue ohjeet läpi huolellisesti.

Säilytä nämä ohjeet helposti ulottuvilla olevassa paikassa.

- ▶ Kirjoita muistiin tuotteesi positionumero (katso laitekilpi kannen sisäpuolella) ja avainnumero.

Sarjanumero: .....

Avaimen numero.·.....

⚠ VAROITUS

Pienten osien ja pakkausmateriaalin nieleminen aiheuttaa tukehtumisvaaran.

- ▶ Pidä pienet osat loitolla lapsilta.
- ▶ Säilytä pakkausmateriaali poissa lasten ulottuvilta.

⚠ HUOMIOI

Teräväreunaiset esineet ja putoavat osat aiheuttavat loukkaantumisvaaran.

- ▶ Käytä turvakäsineitä.
- ▶ Säilytä sivupaneelit ja kansi vaakasuorassa.

Tuotetta käytetään vapaa-ajan tavaroiden säilyttämiseen.

Tuotetta ei saa käyttää seuraaviin tarkoituksiin:

- ihmisten tai eläinten majoittaminen
- vaarallisten aineiden varastointi

Puhdista pinnat puhtaalla vedellä ja pehmeällä sienellä tai tavallisella maalinpuhdistusaineella.

Hävitä tuote paikallisten määräysten mukaisesti.

SVENSKA

Läs igenom anvisningen noggrant.

Förvara denna anvisning på ett lämpligt ställe.

- ▶ Skriv in serienumret, nyckelnumret för din produkt (se typskylt på lockets insida).

Seriennummer: .....

Nyckelnummer.·.....

⚠ VARNING

Risk för kvävning om någon sväljer smådelar och förpackningsmaterial.

- ▶ Håll smådelar utom räckhåll för barn.
- ▶ Förvara förpackningsmaterialet utom räckhåll för barn.

⚠ OBSERVERA

Risk för personskador från föremål med vassa kanter eller föremål som faller.

- ▶ Bär skyddshandskar.
- ▶ Förvara sidopartierna och locket liggande.

Produkten är avsedd för förvaring av föremål för fritidsaktiviteter.

Produkten får inte användas för:

- inhysning av personer eller djur
- förvaring av farliga ämnen.

Rengör ytorna med rent vatten och en mjuk svamp eller med vanlig lackrengöring.

Avfallshantera produkten i enlighet med lokala föreskrifter.

DANSK

Læs vejledningen omhyggeligt igennem.

Opbevar denne vejledning, så den er let tilgængelig.

- ▶ Skriv produktets serienummer (se typeskiltet på indersiden af låget) og nøglenummeret ind.

Serienummer: .....

Nøglenummer.·.....

⚠ ADVARSEL

Mod at sluge smådele samt mod emballagen, som udgør en risiko for kvælning.

- ▶ Hold smådele på afstand af børn.
- ▶ Opbevar emballagen, så den er uden for børns rækkevidde.

⚠ FORSIGTIG

Der er fare for kvæstelser på grund af skarpkantede genstande og dele, der kan vælte.

- ▶ Bær beskyttelseshandsker.
- ▶ Opbevar siderne og låget liggende.

Produktet bruges til opbevaring af genstande til fritidsbrug.

Produktet må ikke bruges til:

- Anbringelse af personer eller dyr
- Opbevaring af farlige stoffer

Rengør overfladerne med rent vand og en blød svamp eller almindelig lakrens.

Bortskaf produktet efter de kommunale forskrifter.

SLOVENSKY

Návod si pozorne prečítajte.

Tento návod uschovajte tak, aby bol dobre prístupný.

- ▶ Zadajte sériové číslo výrobku (pozri typový štítok na vnútornej strane krytu) a číslo kľúča vášho výrobku.

Sériové číslo: .....

Číslo kľúča:·.....

⚠ VAROVANIE

V dôsledku prehltnutia malých dielov a častí obalového materiálu hrozí nebezpečenstvo udusenia.

- ▶ Malé časti uchovávajte mimo dosahu detí.
- ▶ Obalový materiál uchovávajte mimo dosahu detí

⚠ UPOZORNENIE

V dôsledku predmetov s ostrými hranami a padajúcich dielov hrozí nebezpečenstvo poranenia.

- ▶ Používajte ochranné rukavice.
- ▶ Bočné panely a kryt skladujte vo vodorovnej polohe.

Výrobok slúži na uskladnenie predmetov na voľný čas.

Výrobok sa nesmie používať na tieto účely:

- ubytovanie osôb alebo chov zvierat,
- skladovanie nebezpečných látok.

Povrchy čistite čistou vodou a mäkkou špongiou alebo bežným čistiacim prostriedkom na lak.

Výrobok zneškodnite v súlade s miestnymi predpismi.

TÜRKÇE

Kılavuzu dikkatlice okuyun.

Bu kılavuzu kolay erişilebilir bir yerde muhafaza edin.

- ▶ Ürününüzün seri numarasını (bkz. kapağın iç tarafındaki isim plakası) ve anahtar numarasını girin.

Seri numarası: .....

Anahtar numarası.·.....

⚠ UYARI

Küçük parçaların ve ambalaj malzemesinin yutulması halinde boğulma tehlikesi söz konusudur.

- ▶ Küçük parçaları çocuklardan uzak tutun.
- ▶ Ambalaj malzemelerini çocukların ulaşamayacağı yerlerde saklayın.

⚠ DIKKAT

Keskin kenarlı nesneler ve aşağı düşen parçalar nedeniyle yaralanma tehlikesi söz konusudur.

- ▶ Koruyucu eldiven kullanın.
- ▶ Yan panelleri ve kapağı yatar konumda depolayın.

Ürün, bahçede vakit geçirirken kullanılan eşyaların depolanması için kullanılır.

Ürün, aşağıdaki amaçlar için kullanılmamalıdır:

- İnsanların veya hayvanların barınması
- Tehlikeli maddelerin depolanması

Yüzeyleri temiz su ve yumuşak bir süngerle veya piyasada satılan bir boya temizleyiciyle temizleyin.

Ürünü, belediye yönetmeliklerinde öngörülen şekilde imha edin.

LIETUVIŲ KALBA

Atidžiai perskaitykite šią instrukciją.

Saugokite šią instrukciją gerai pasiekiamoje vietoje.

- ▶ Įveskite jūsų produkto serijos numerį (žr. specifikacijų lentelę ant vidinės dangčio pusės), rakto numerį.

Serijos numeris: .....

Rakto numeris:·.....

⚠ ĮSPĖJIMAS

Prarijus smulkias dalis ir pakuotės medžiagas kyla pavojus uždusti.

- ▶ Smulkias dalis laikykite atokiai nuo vaikų.
- ▶ Pakuotės medžiagas laikykite vaikams nepasiekiamoje vietoje.

⚠ PERSPĖJIMAS

Dėl aštriabriaunių daiktų ir krintančių dalių kyla pavojus susižaloti.

- ▶ Mūvėkite apsaugines pirštines.
- ▶ Šonines sienas ir dangtį laikykite paguldytus.

Šis gaminys skirtas laikyti laisvalaikio paskirties daiktams.

Gaminio negalima naudoti:

- būti žmonėms ar gyvūnams
- laikyti pavojingoms medžiagoms

Nuplaukite paviršius švariu vandeniu ir minkšta kempine arba nuvalykite įprastiniais dažų valikliais.

Gaminį šalinkite laikydamiesi vietos savivaldybių taisyklių.

EESTI

Lugege juhend tähelepanelikult läbi.

Hoidke juhendit käepärases kohas.

- ▶ Kirjutage toote seerianumber (vt kaane siseküljel olevat tüübisilti), kood üles.

Seerianumber: .....

Kood: .....

⚠ HOIATUS

Väikeste osade allaneelamisest ja pakkematerjalist tingitud lämbumisoht.

- ▶ Hoidke väikesed osad lastele kättesaamatus kohas.
- ▶ Hoidke pakkematerjal laste käeulatusest eemal.

⚠ ETTEVAATUST

Teravate servadega esemetest ja kukkuvatest osadest tingitud vigastusoht.

- ▶ Kandke kaitsekindaid.
- ▶ Hoidke külgseinu ja kaant lapiti maas.

Toode on ette nähtud vaba aja veetmisel kasutatavate asjade hoidmiseks.

Toodet ei tohi kasutada järgmiseks:

- inimeste või loomade majutuseks;
- ohtlike ainete hoidmiseks.

Puhastage pealispindu puhta vee ja pehme käsnaga või kaubanduses saadaoleva värvitud pindade puhastusvahendiga.

Toode tuleb jäätmekäitlusse anda kohalike eeskirjade järgi.

LATVIEŠU VALODA

Rūpīgi izlasiet instrukciju.

Glabājiet šo instrukciju viegli pieejamā vietā.

- ▶ Ievadiet izstrādājuma sērijas numuru (skatiet tehnisko datu plāksnīti vāka iekšpusē) un atslēgas numuru.

Sērijas numurs: .....

Atslēgas numurs. .....

⚠ BRĪDINĀJUMS

Nosmakšanas risks, norijot sīkas detaļas un iepakojuma materiālu.

- ▶ Glabājiet sīkas detaļas bērniem nepieejamā vietā.
- ▶ Glabājiet iepakojuma materiālu bērniem neaizsniedzamā vietā.

⚠ UZMANĪBU

Savainošanās risks, ko rada priekšmeti ar asām malām un krītošas detaļas.

- ▶ Nēsājiet aizsargcimdus.
- ▶ Glabājiet sānu sienas un vāku horizontāli.

Izstrādājums paredzēts priekšmetiem brīvā laika pavadīšanai.

Izstrādājumu nedrīkst izmantot:

- Personām vai dzīvniekiem
- Bīstamo vielu glabāšanai

Tīriet virsmas ar tīru ūdeni un mīkstu sūkli vai tirdzniecībā pieejamu krāsotu virsmu tīrīšanas līdzekli.

Utilizējiet izstrādājumu atbilstoši vietējiem noteikumiem.

HRVATSKI

Pažljivo pročitajte upute.

Uputu sačuvajte na dostupnom mjestu.

- ▶ Unesite serijski broj (pogledajte identifikacijsku oznaku na unutarnjoj strani poklopca), broj ključa svog proizvoda.

Serijski broj: .....

Broj ključa.·.....

⚠ UPOZORENJE

Gutanjem sitnih dijelova i ambalaže postoji opasnost od gušenja.

- ▶ Sitne dijelove držite van dohvata djece.
- ▶ Ambalažu čuvajte van dohvata djece.

⚠ OPREZ

Predmeti oštrih rubova i dijelovi koji su se prevrnuli mogu uzrokovati ozljede.

- ▶ Nosite zaštitne rukavice.
- ▶ Bočne stjenke i poklopac čuvajte položene.

Proizvod služi za spremanje predmeta za korištenje u slobodno vrijeme.

Proizvod ne smijete upotrebljavati za sljedeće:

- Smještaj osoba ili životinja
- Pohranu opasnih tvari

Površine čistite vodom i mekanom spužvom ili uobičajenim sredstvom za čišćenje lakiranih površina.

Proizvod zbrinjavate u skladu s komunalnim propisima.

SRPSKI

Pažljivo pročitajte celo uputstvo.

Čuvajte ovo uputstvo na pristupnom mestu.

- ▶ Zapišite serijski broj (vidi pločicu sa podacima na unutrašnjoj strani poklopca), broj ključa vašeg proizvoda.

Serijski broj: .....

Broj ključa.·.....

⚠ UPOZORENJE

Postoji opasnost od gušenja ako se progutaju sitni delovi ili materijal ambalaže.

- ▶ Držite sitne delove dalje od dece.
- ▶ Držite materijal za pakovanje van domašaja dece.

⚠ OPREZ

Postoji opasnost od povreda oštrim predmetima i delovima koji padaju.

- ▶ Nosite zaštitne rukavice.
- ▶ Čuvajte bočne zidove i poklopac u horizontalnom položaju.

Proizvod služi za skladištenje predmeta za rekreaciju.

Proizvod se ne sme koristiti za:

- smeštaj ljudi ili životinja
- skladištenje opasnih materijala

Površine treba prati čistom vodom i mekim sunđerom ili uobičajenim sredstvima za čišćenje lakiranih površina.

Bacite proizvod u skladu sa opštinskim propisima.

ΕΛΛΗΝΙΚΑ

Διαβάστε τις οδηγίες με προσοχή.

Φυλάξτε καλά τις παρούσες οδηγίες σε προσβάσιμο μέρος.

- ▶ Καταχωρίστε τον αριθμό σειράς (βλέπε πινακίδα κατασκευαστή στην εσωτερική πλευρά του καπακιού) και τον κωδικό αριθμό του προϊόντος σας.

Αριθμός σειράς: .....

Κωδικός αριθμός: .....

⚠ ΠΡΟΕΙΔΟΠΟΙΗΣΗ

Η κατάποση μικροεξαρτημάτων και υλικού συσκευασίας ενέχει κίνδυνο πνιγμού.

- ▶ Κρατάτε τα μικροεξαρτήματα μακριά από παιδιά.
- ▶ Φυλάσσετε το υλικό συσκευασίας σε σημείο μη προσβάσιμο σε παιδιά.

⚠ ΠΡΟΣΟΧΗ

Τα αιχμηρά αντικείμενα και τα εξαρτήματα που ενδέχεται να πέσουν αποτελούν κίνδυνο τραυματισμού.

- ▶ Φοράτε προστατευτικά γάντια.
- ▶ Αποθηκεύετε τα πλαϊνά τοιχώματα και το καπάκι σε ξαπλωτή θέση.

Το προϊόν μπορεί να χρησιμοποιηθεί για την αποθήκευση αξεσουάρ που χρησιμεύουν στον ελεύθερο χρόνο.

Απαγορεύεται η χρήση του προϊόντος για:

- Τη στέγαση ατόμων ή ζώων
- Την αποθήκευση επικίνδυνων ουσιών

Καθαρίζετε τις επιφάνειες με καθαρό νερό και μαλακό σφουγγάρι ή με ένα κοινό καθαριστικό βερνίκι του εμπορίου.

Φροντίζετε για την απόρριψη του προϊόντος σύμφωνα με τις τοπικές προδιαγραφές.

ROMÂNĂ

Citiți instrucțiunile cu atenție.

Păstrați aceste instrucțiuni într-un loc ușor accesibil.

- ▶ Introduceți numărul de serie al produsului dumneavoastră (consultați plăcuța de tip de pe partea interioară a capacului) și numărul cheii produsului dumneavoastră.

Număr serie: .....

Număr cheie.·.....

⚠ AVERTIZARE

Prin înghițirea unor părți mici și și material de ambalare, există risc de sufocare.

- ▶ Păstrați piesele mici departe de copii.
- ▶ Păstrați materialul de ambalare departe de accesul copiilor.

⚠ PRECAUȚIE

Datorită obiectelor cu muchii ascuțite și pieselor care cad există risc de rănire.

- ▶ Purtați mănuși de protecție.
- ▶ Depozitați pereții laterali și capacul orizontal.

Produsul este folosit pentru depozitarea articolelor pentru uz liber.

Produsul nu este adecvat pentru:

- Adăpostirea persoanelor sau animalelor
- Depozitarea substanțelor periculoase

Curățați suprafețele cu apă limpede, un burete moale și cu substanțe pentru curățarea lacurilor din comerț.

Eliminați produsul în conformitate cu reglementările municipale.

БЪЛГАРСКИ

Прочетете инструкцията внимателно.

Съхранявайте тази инструкция на удобно за достъп място.

- ▶ Въведете серийния номер (вижте типовата табелка от вътрешната страна на капака), референтен номер на Вашия продукт.

Сериен номер: .....

Референтен номер.·.....

⚠ ПРЕДУПРЕЖДЕНИЕ

Вследствие на поглъщане на дребни части и опаковъчни материали съществува опасност от задушаване.

- ▶ Дръжте дребните части далеч от деца.
- ▶ Съхранявайте опаковъчните материали на недостъпно за деца място.

⚠ ПРЕДПАЗЛИВОСТ

Вследствие на остри предмети и падащи части съществува опасност от наранявания.

- ▶ Носете предпазни ръкавици.
- ▶ Съхранявайте страничните стени и капака в хоризонтално положение.

Продуктът служи за съхранение на предмети, използвани в свободното време.

Продуктът не трябва да се използва за:

- пребиваване на хора или животни
- съхранение на опасни вещества

Почиствайте повърхностите с чиста вода и мека гъба или с предлаган в търговската мрежа препарат за почистване на боя.

Изхвърлете продукта в съответствие с общинските предписания.

УКРАЇНСЬКА

Уважно прочитайте цю інструкцію.

Зберігайте посібник у добре доступному місці.

- ▶ Запишіть серійний номер (див. заводську табличку на внутрішній стороні кришки), числовий ключ вашого виробу.

Серійний номер: .....

Числовий ключ:.....

⚠ ПОПЕРЕДЖЕННЯ

Проковтування дрібних частин та пакувального матеріалу становить небезпеку удушення.

- ▶ Зберігайте дрібні частини подалі від дітей.
- ▶ Тримайте пакувальний матеріал у недоступному для дітей місці.

⚠ ОБЕРЕЖНО

Гострі предмети й деталі, що падають, становлять ризик травмування.

- ▶ Надягайте захисні рукавички.
- ▶ Зберігайте бічні панелі та кришку в горизонтальному положенні.

Виріб використовується для зберігання предметів для відпочинку.

Виріб не можна використовувати для таких цілей:

- розміщення людей або тварин;
- зберігання небезпечних речовин.

Очистьте поверхні чистою водою та м’якою губкою або стандартним мийним засобом для фарби.

Утилізуйте виріб відповідно до місцевих норм.

1

16 21

1.1

16

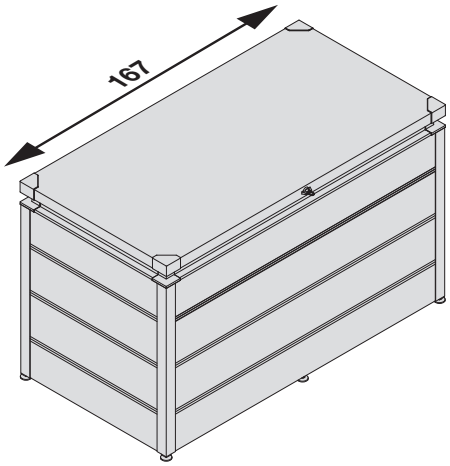

1.2

21

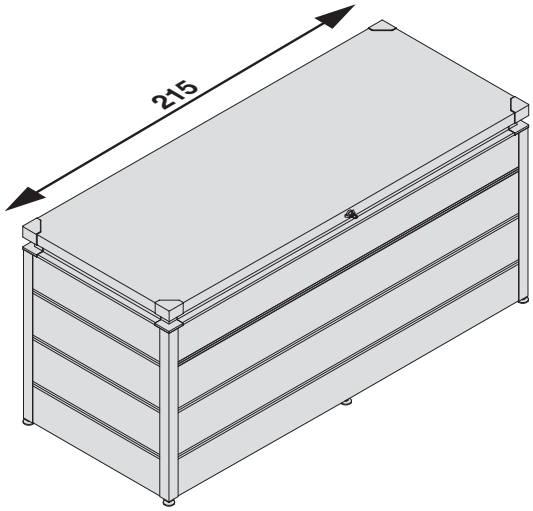

1.3

16 21

16 21

I

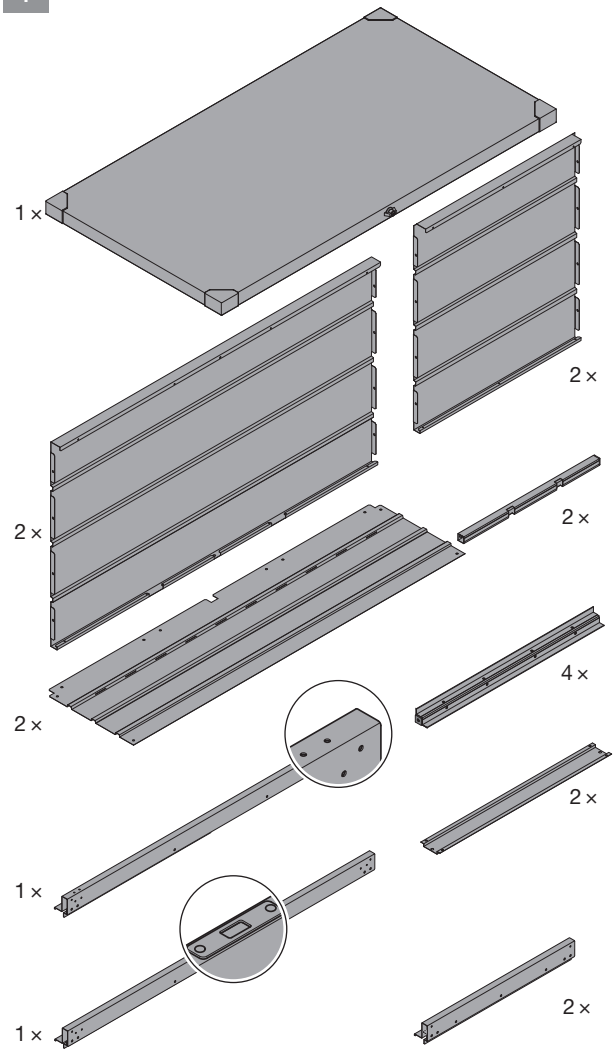

II

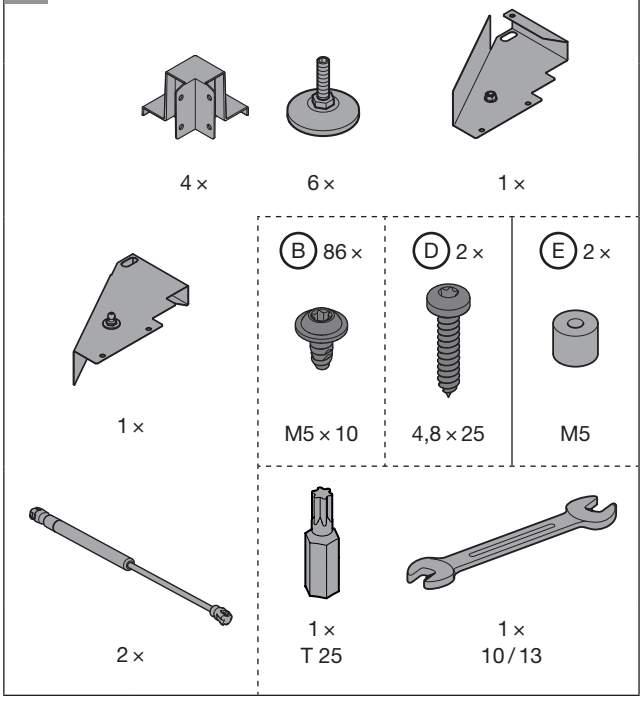

16
21

2

16 21

2.1

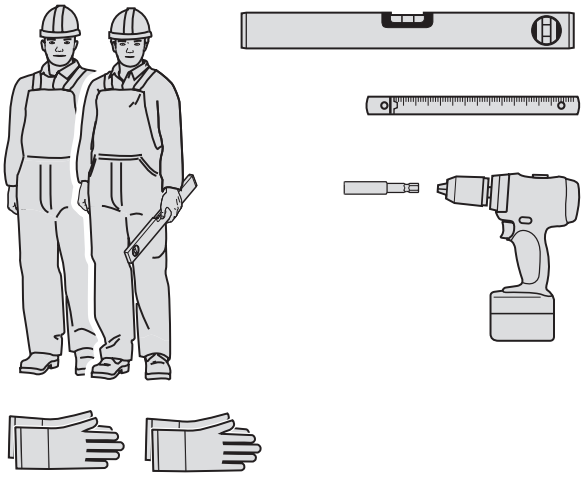

2.2

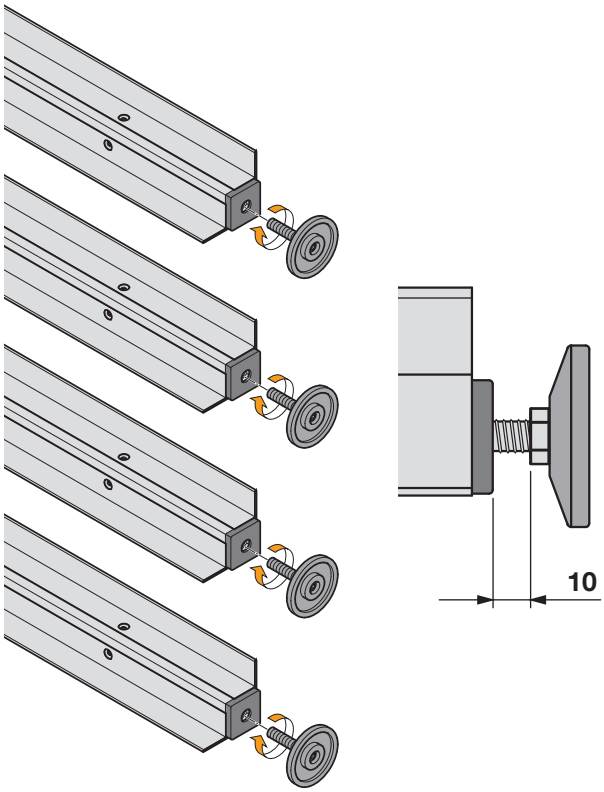

2.3

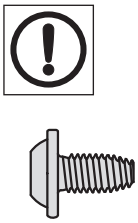

B 6x

1:1

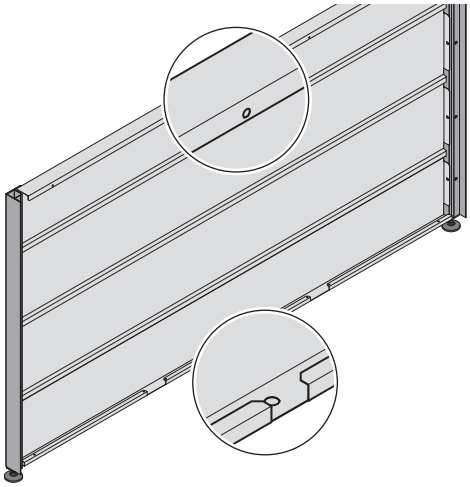

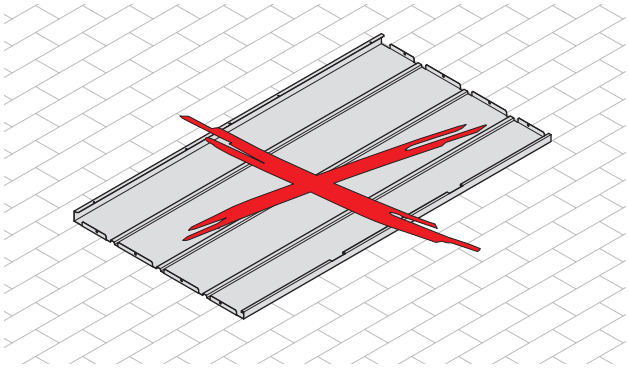

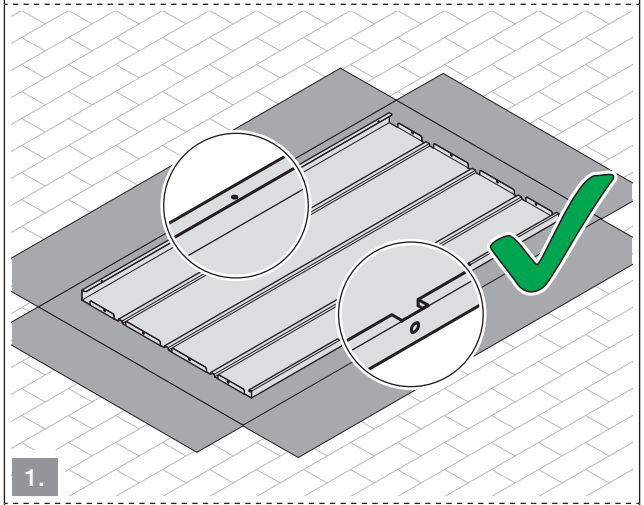

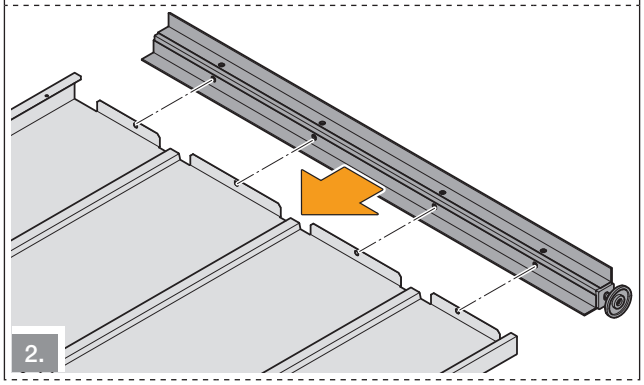

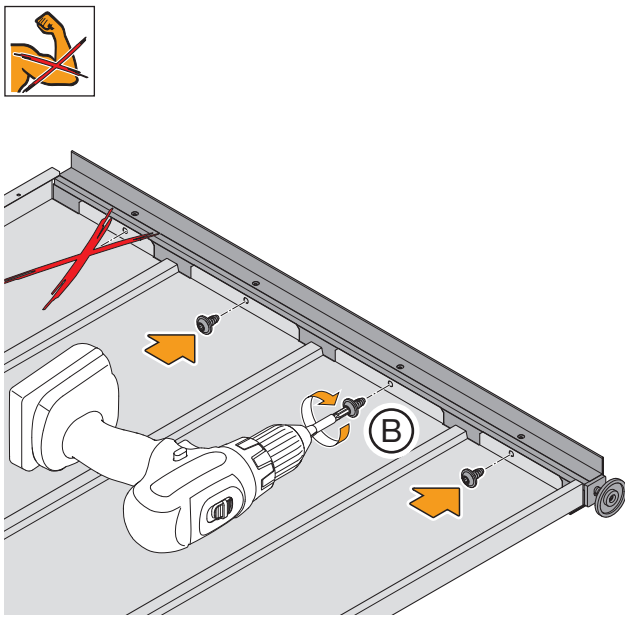

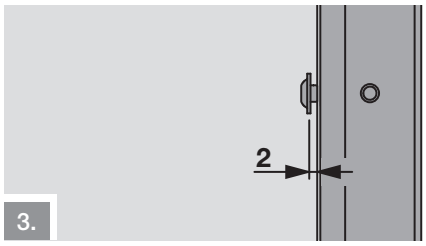

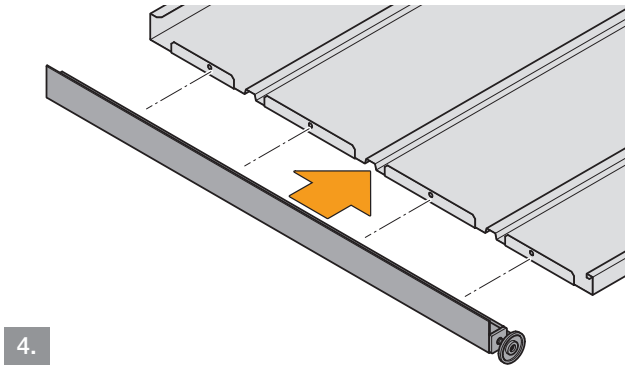

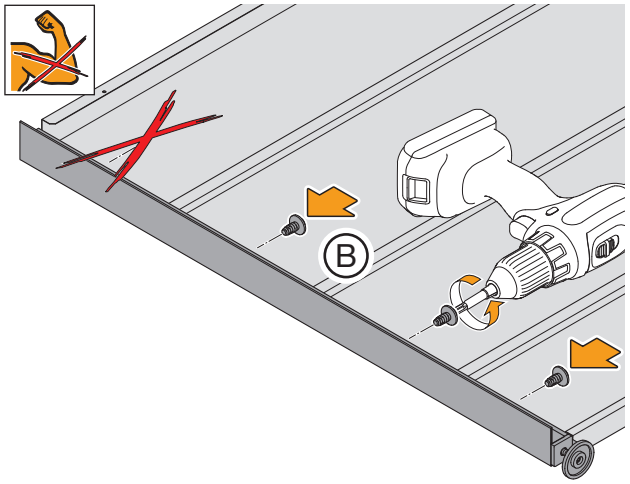

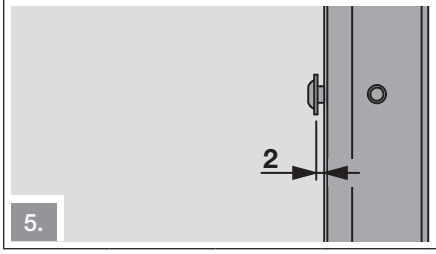

2.4

D 1x

1:1

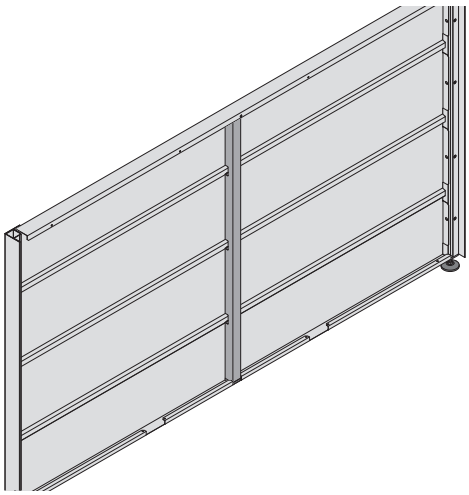

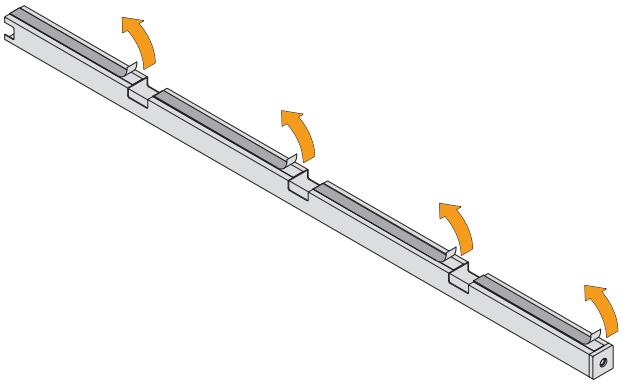

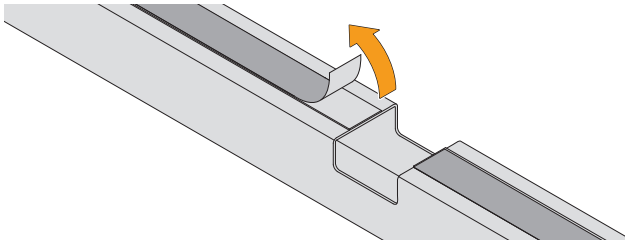

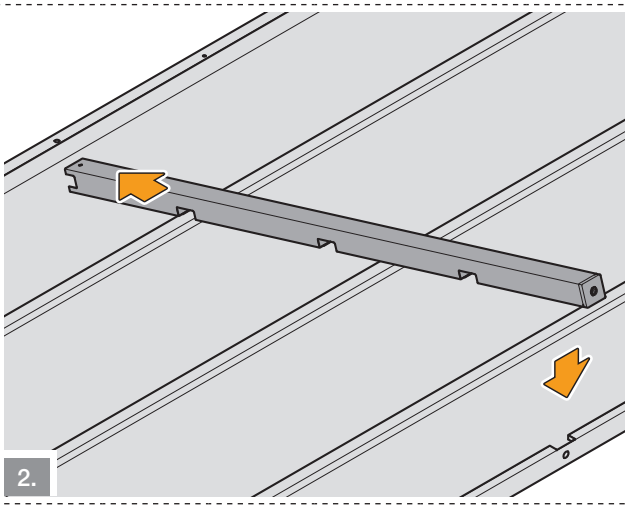

16

21

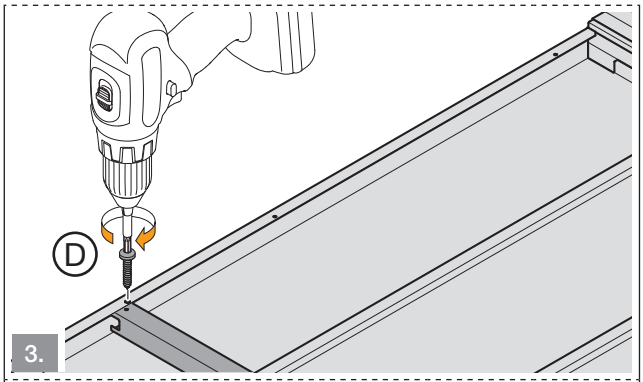

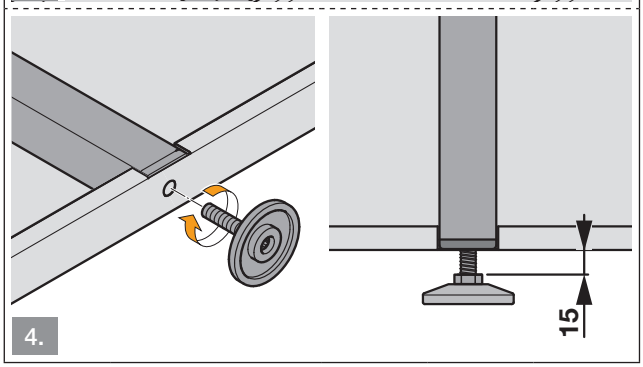

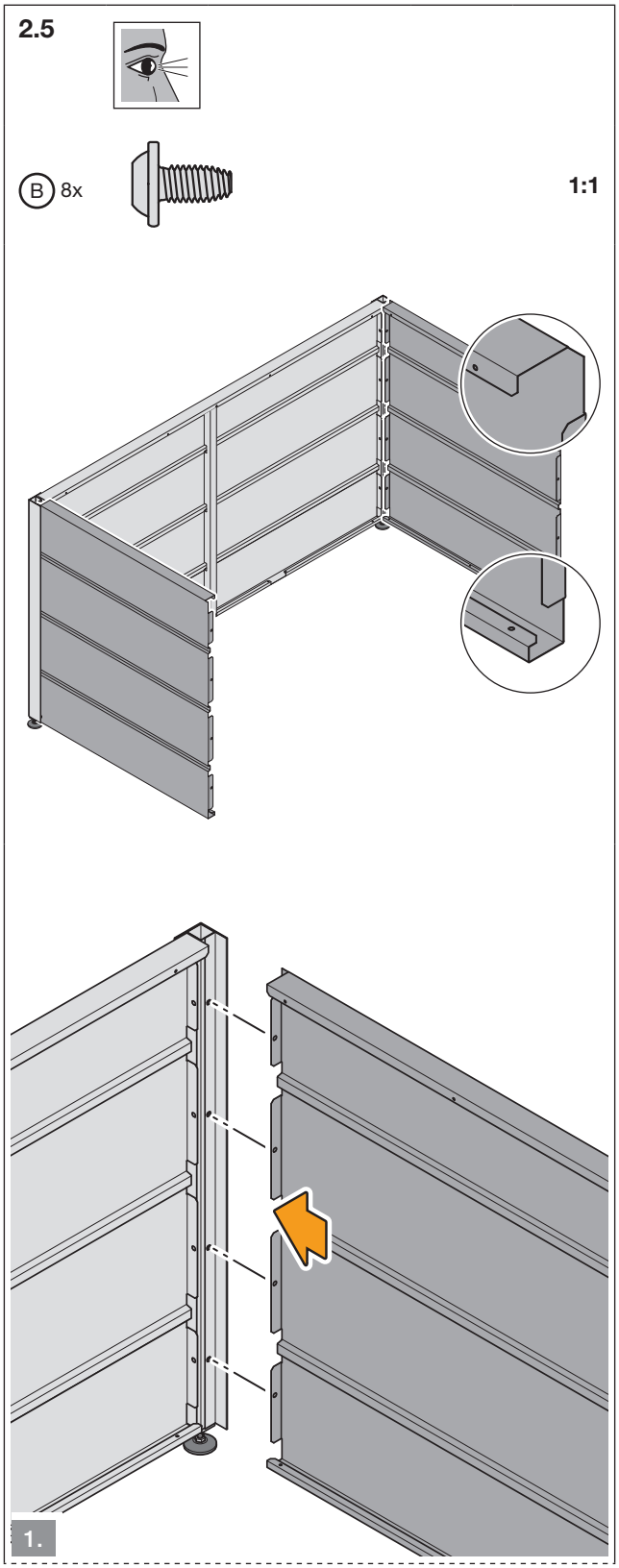

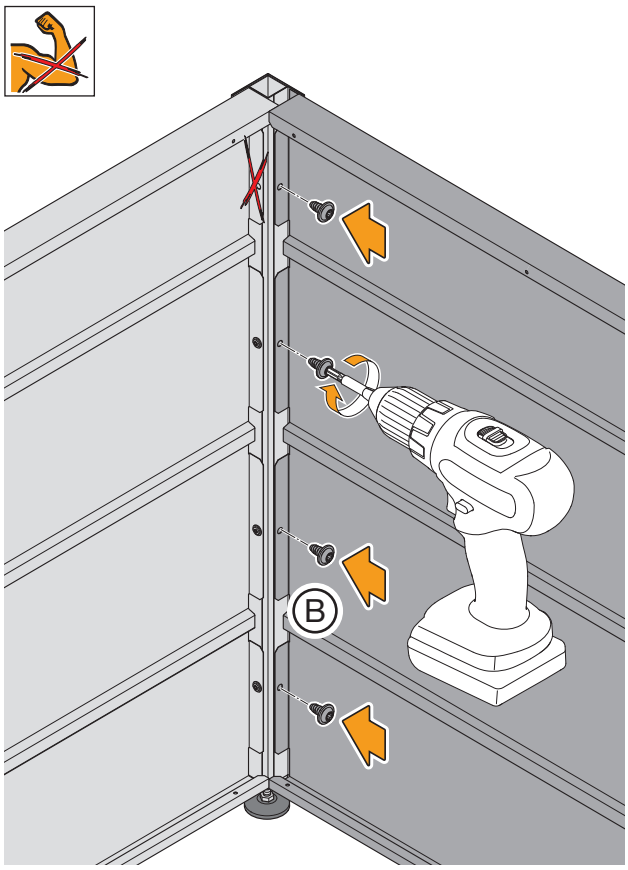

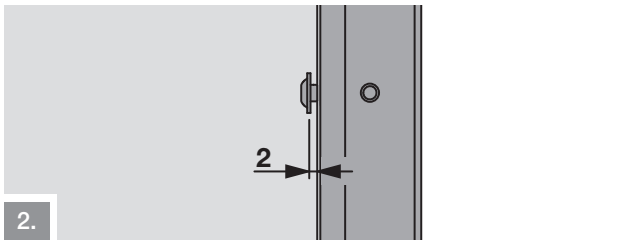

2.

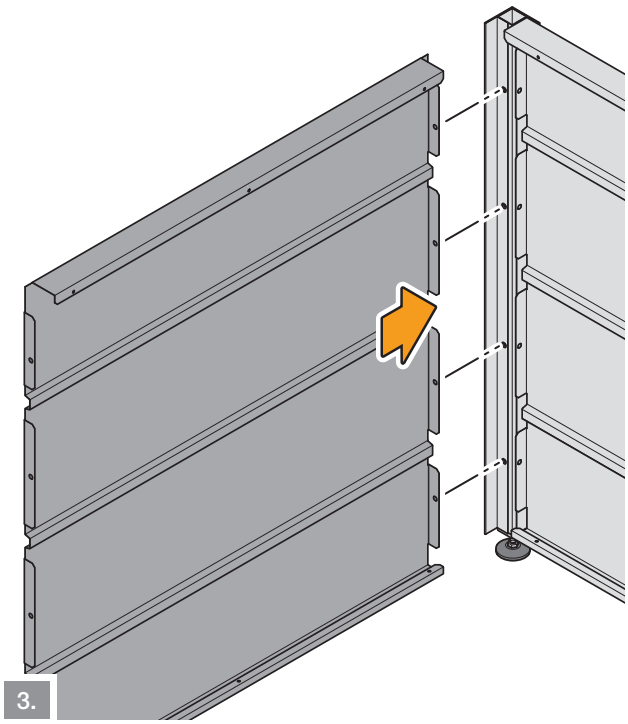

3.

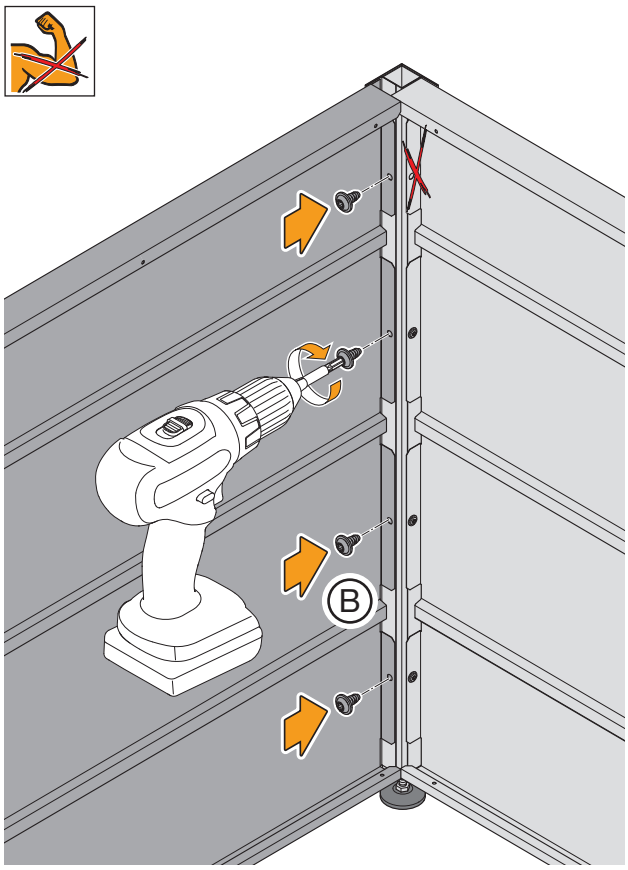

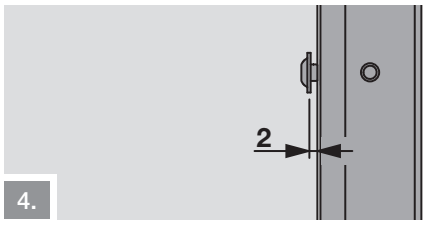

4.

16
21

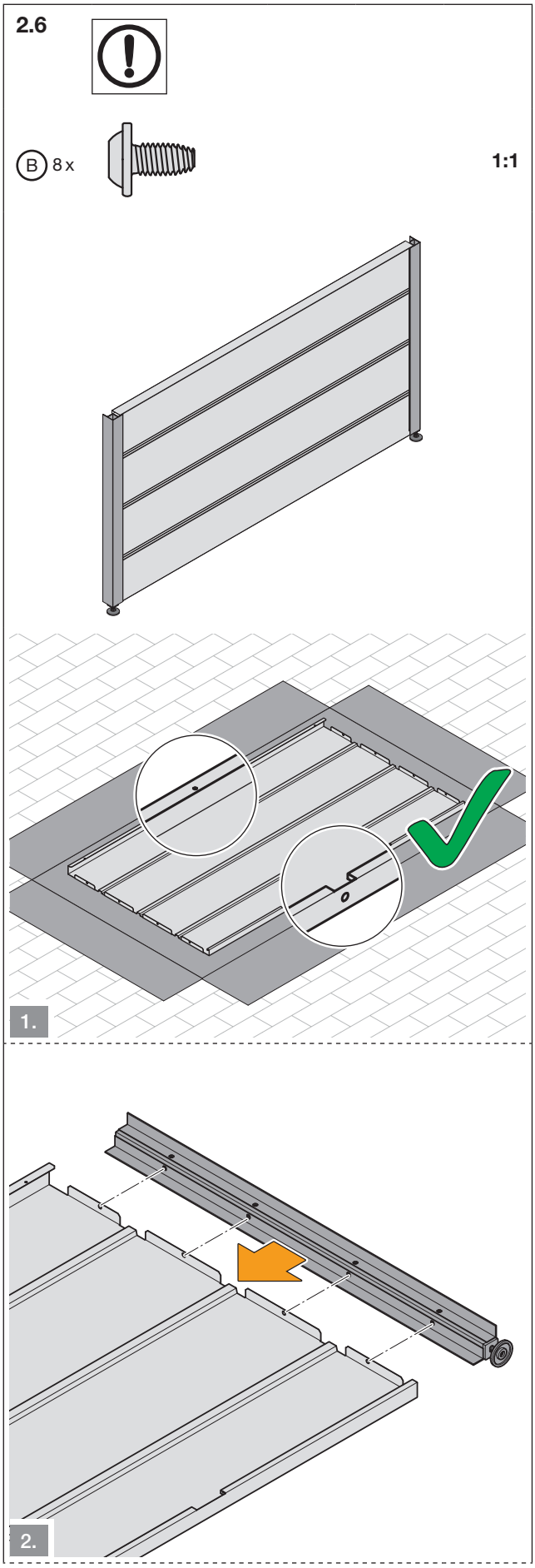
2.6
B 8 x
1:1
1.
2.

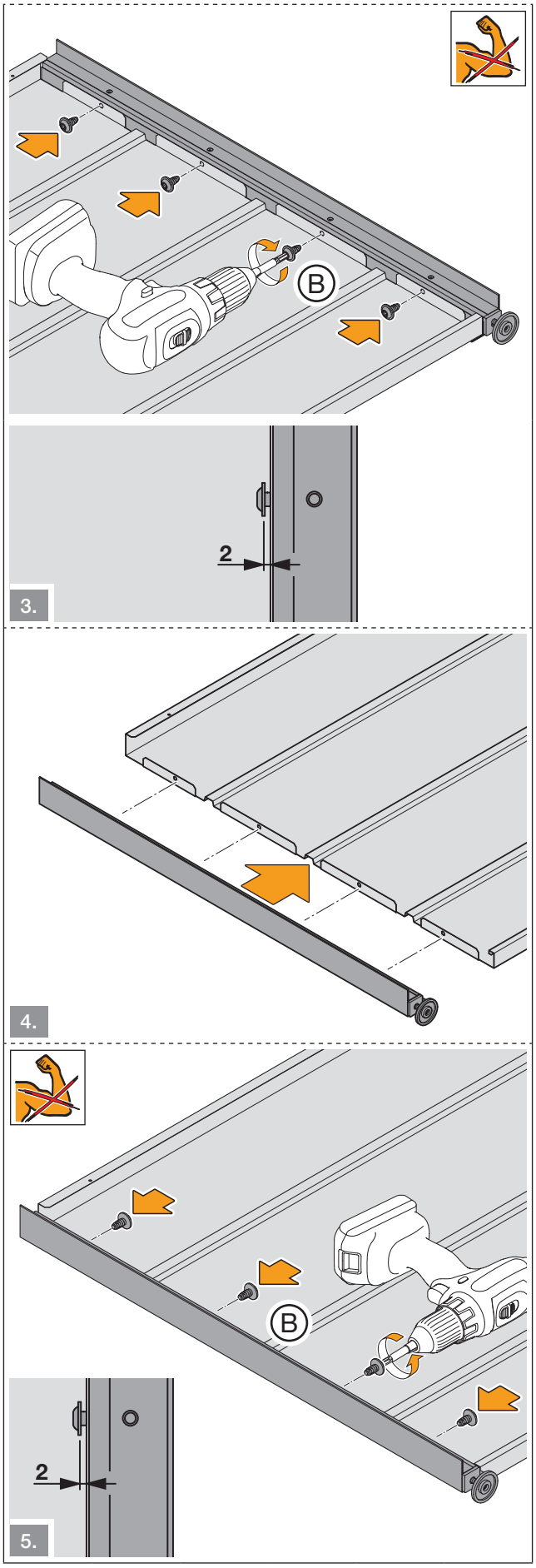
B
2
3.
4.
B
2
5.

2.7

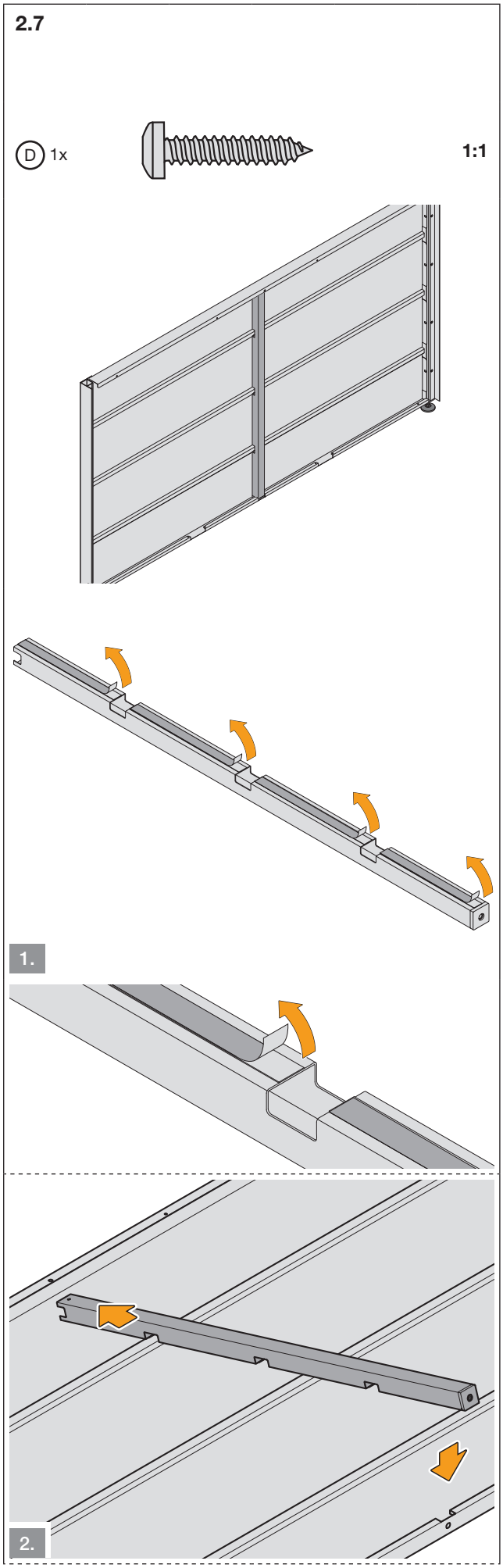

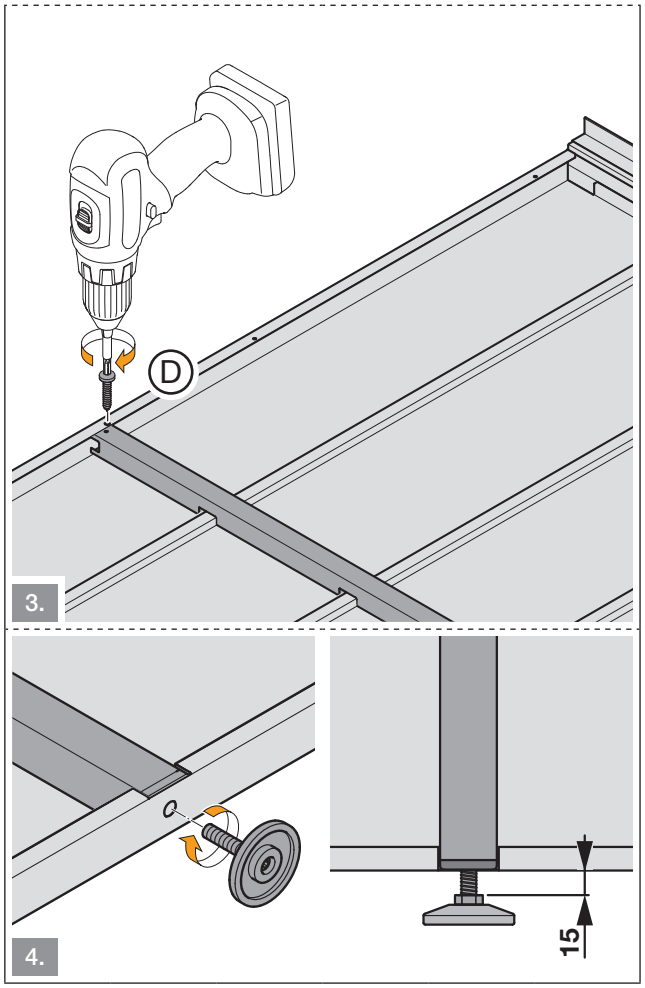

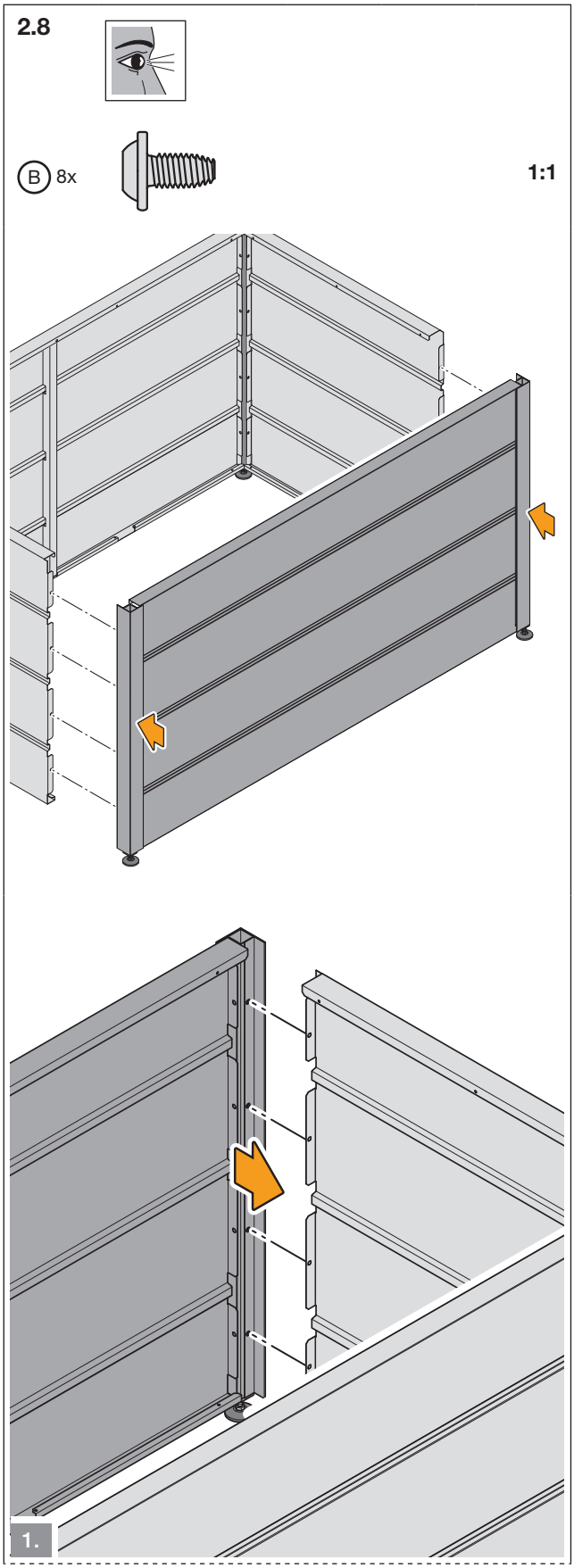
2.8
B 8x
1:1
1.

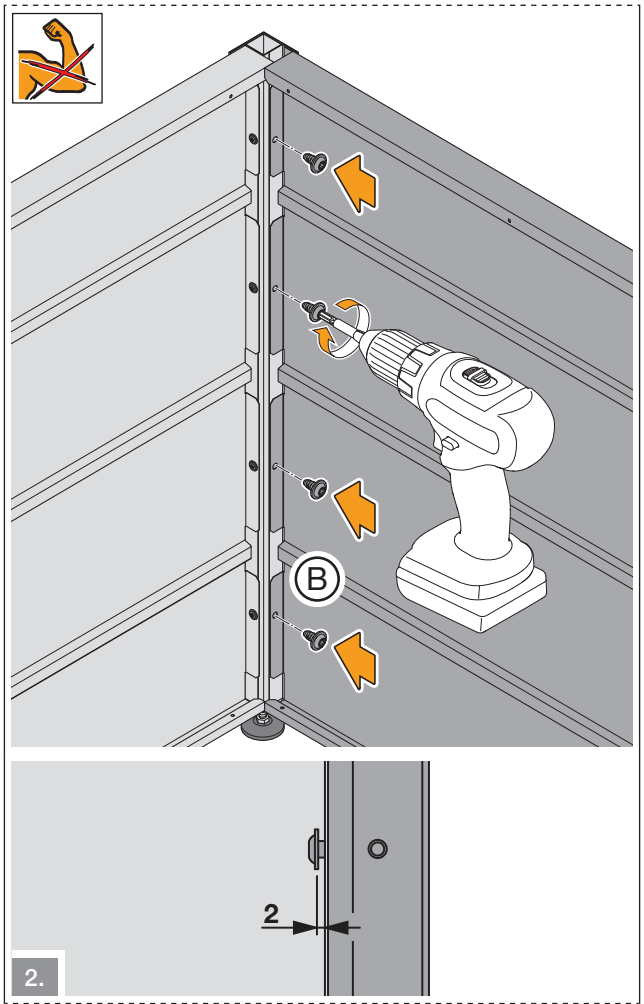
B
2
2.

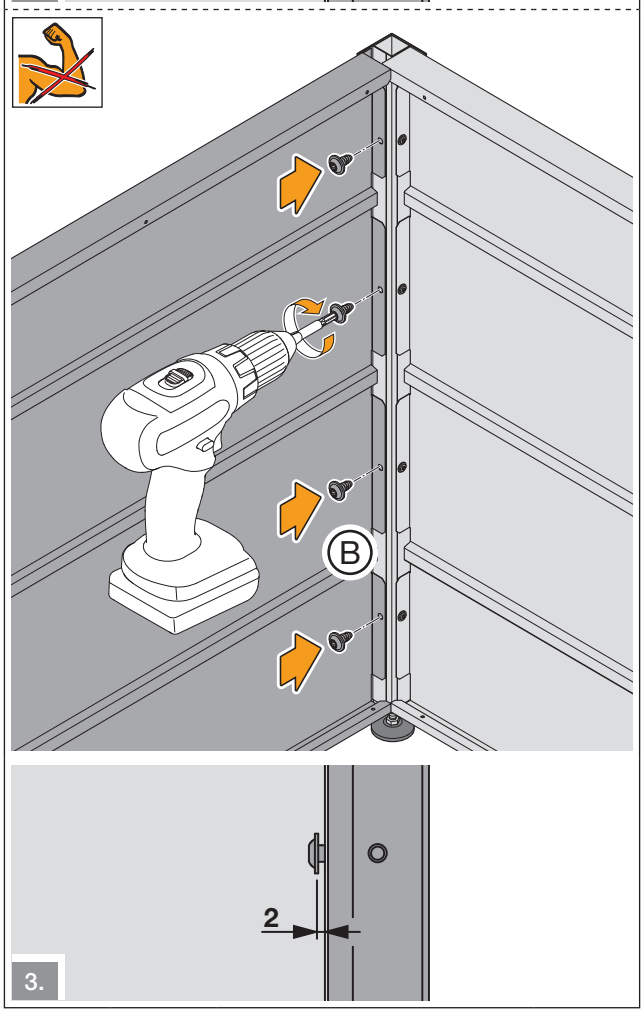
B
2
3.

2.9

a = b

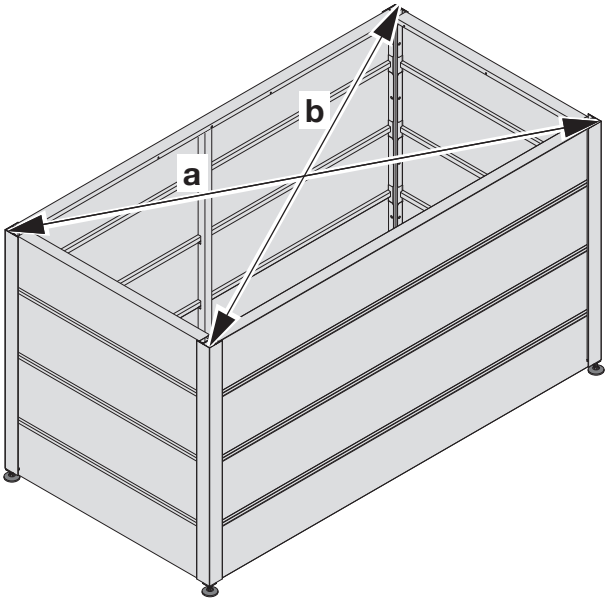

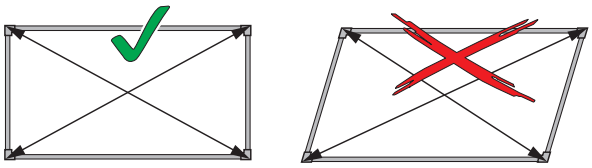

2.10

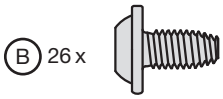

1:1

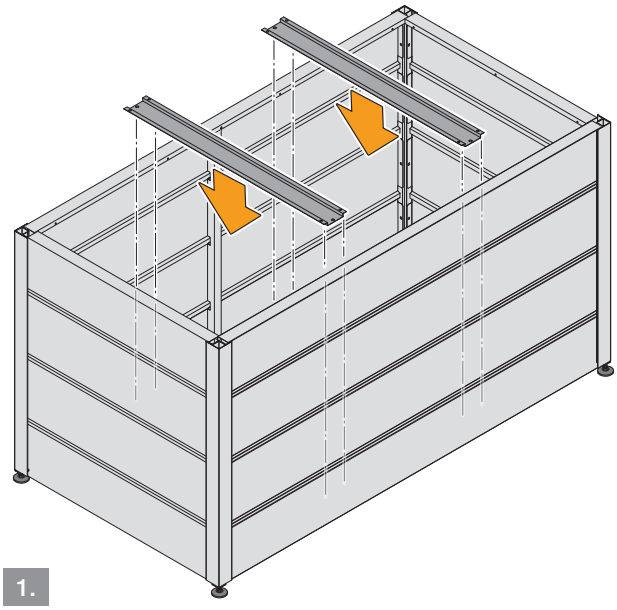

1.

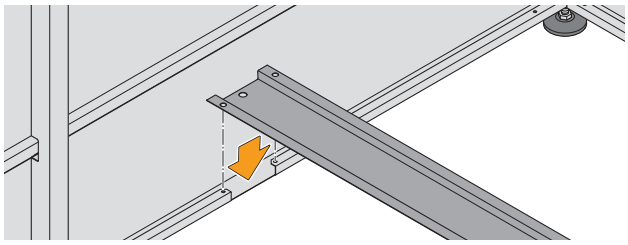

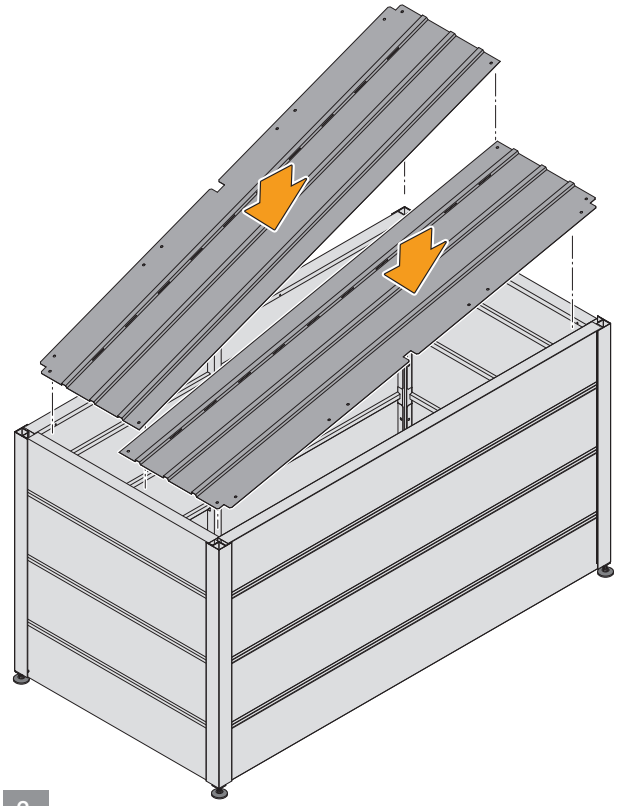

2.

16

21

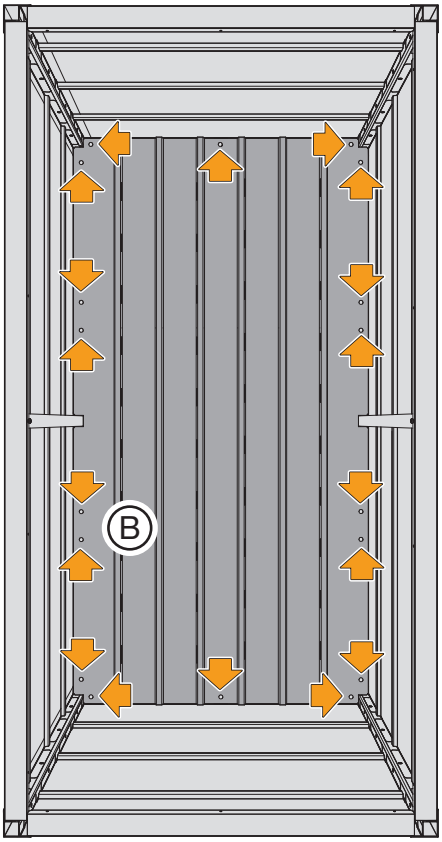

3.

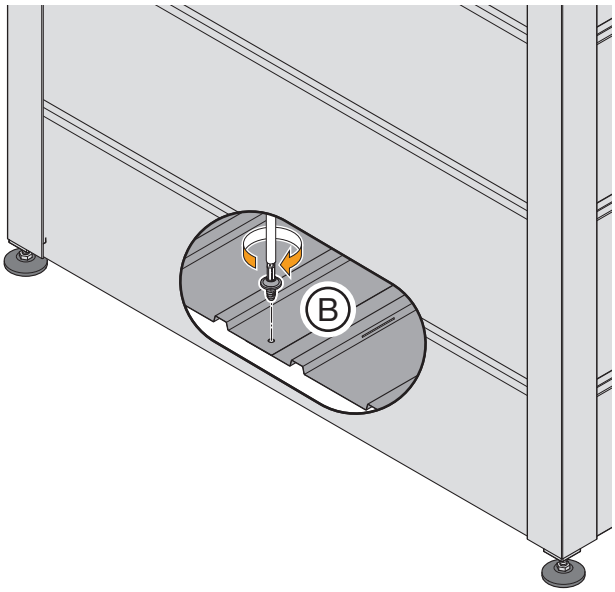

2.11

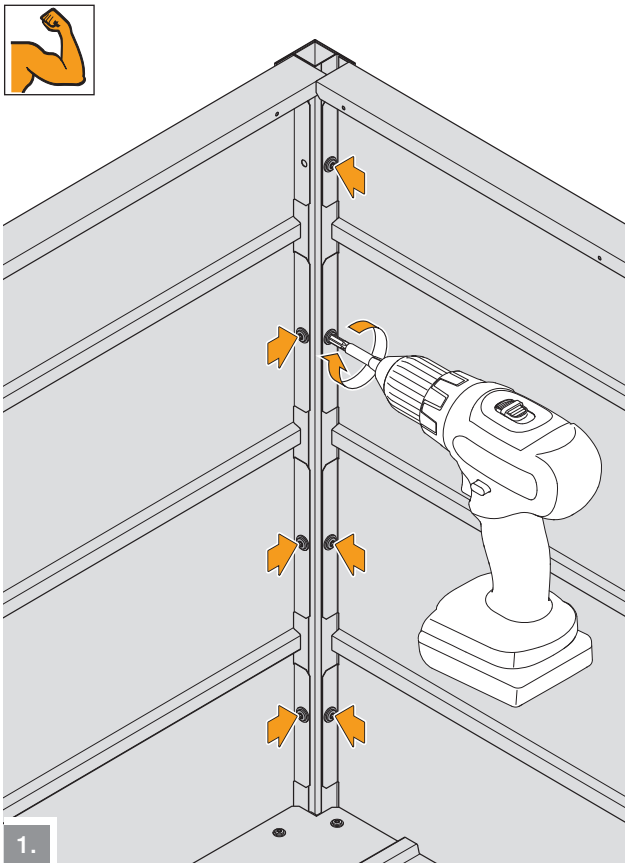

1.

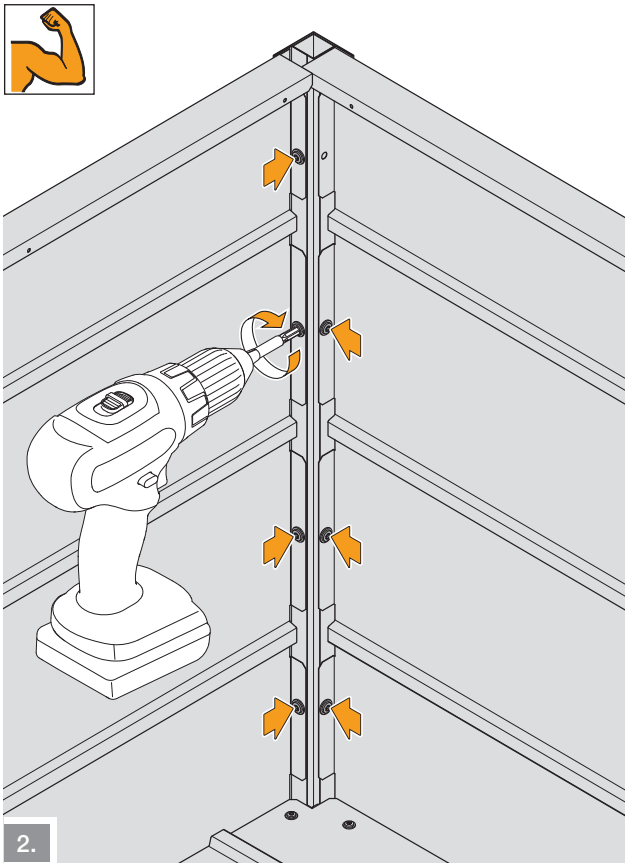

2.

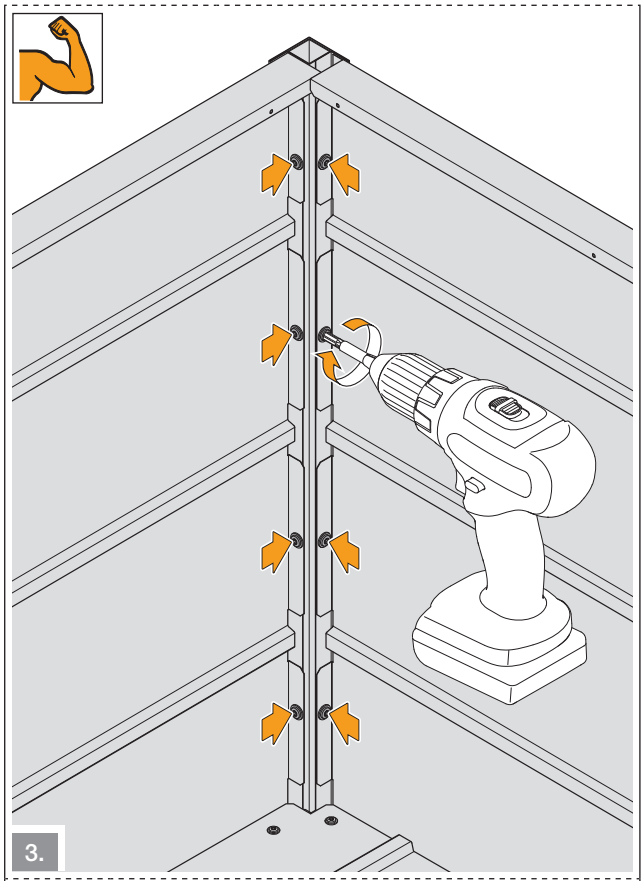

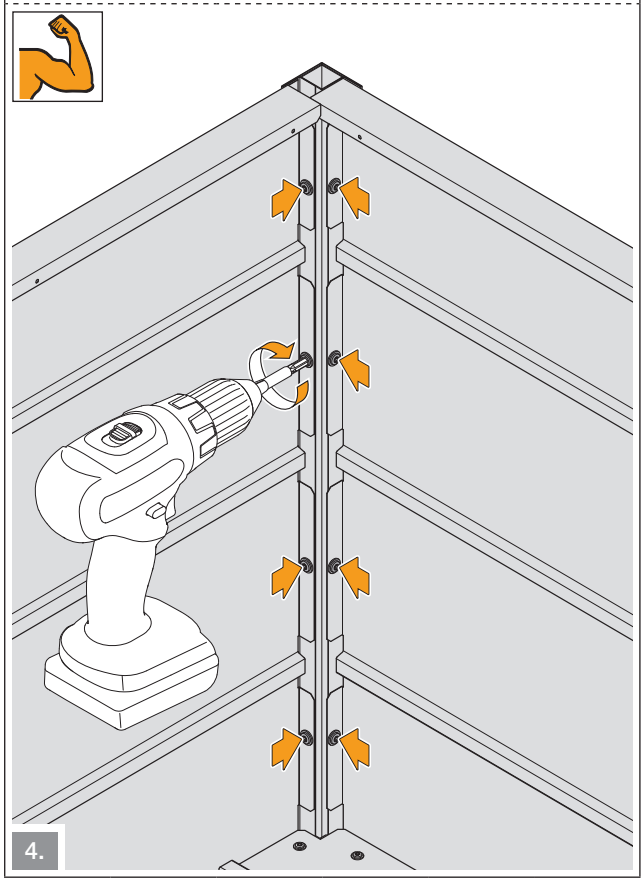

2.12

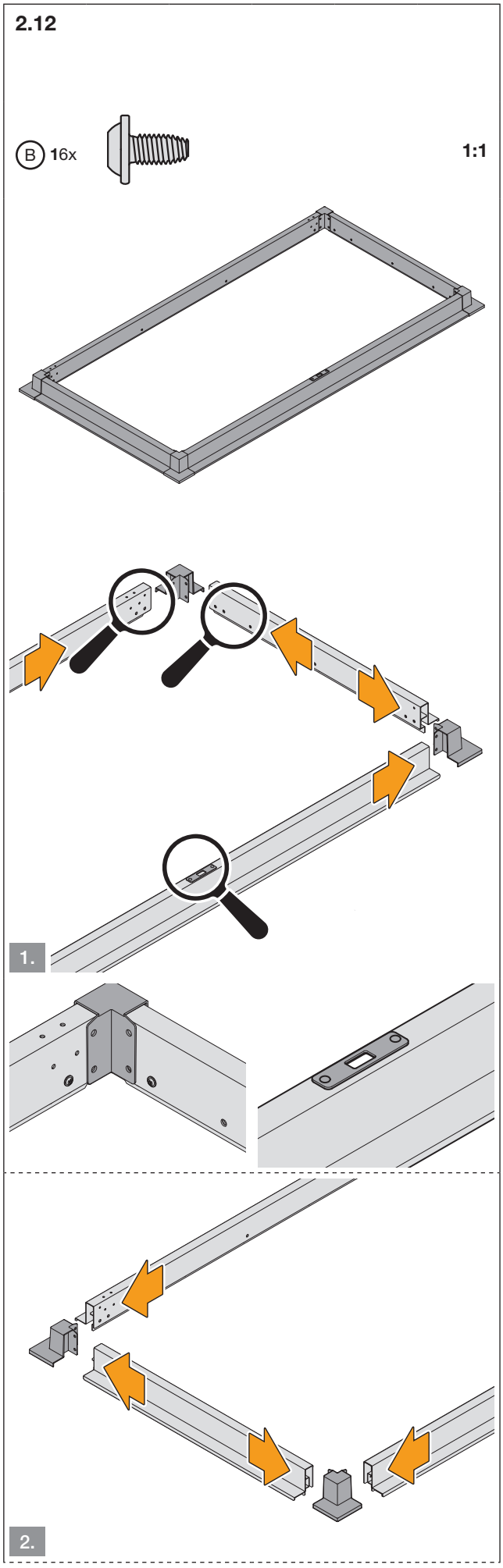

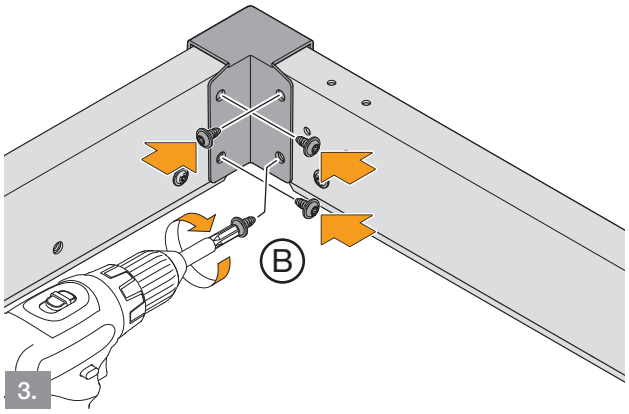

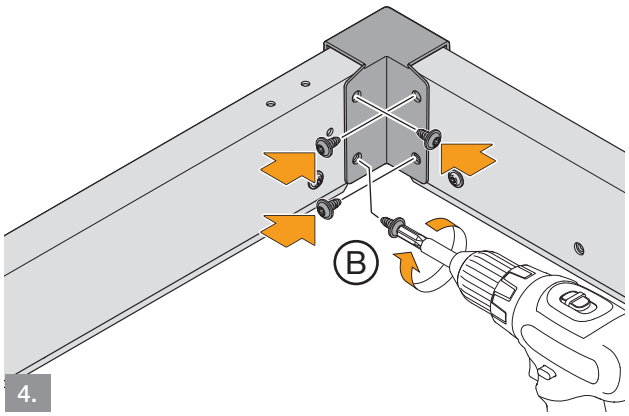

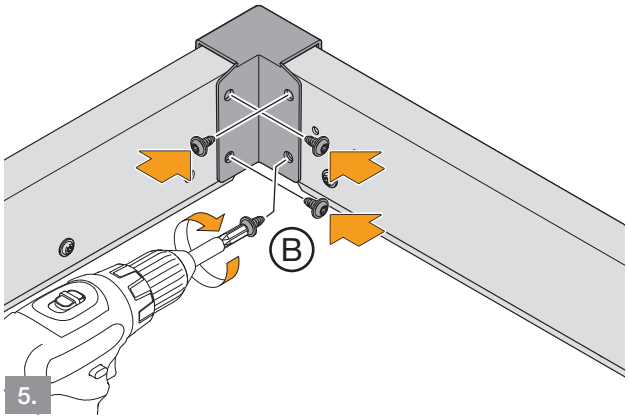

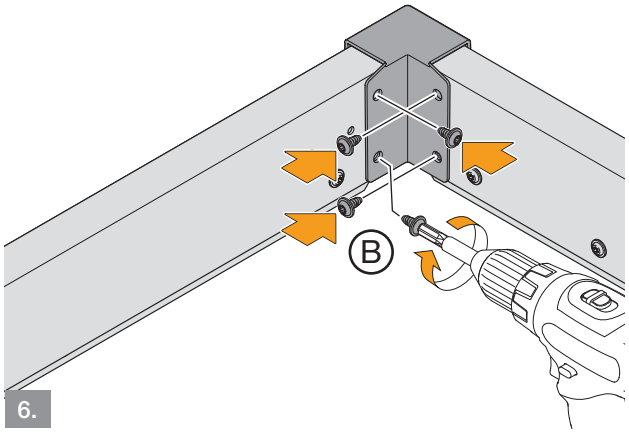

2.13

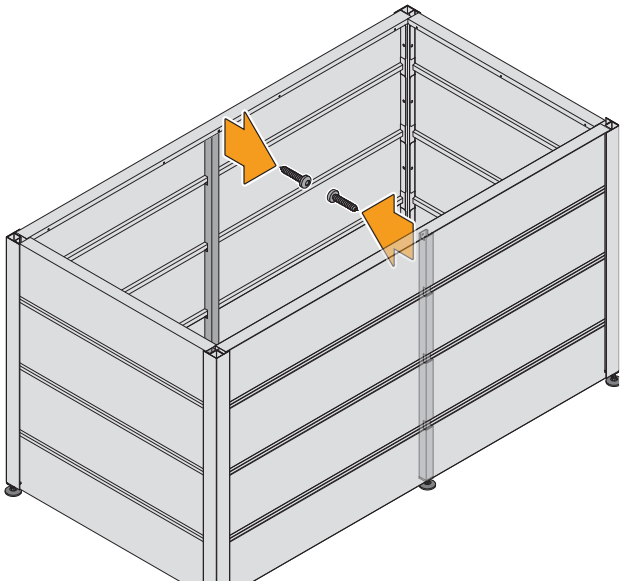

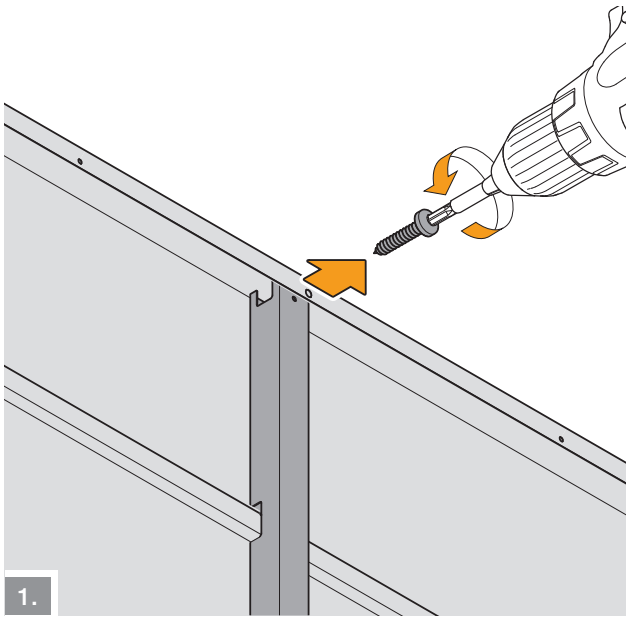

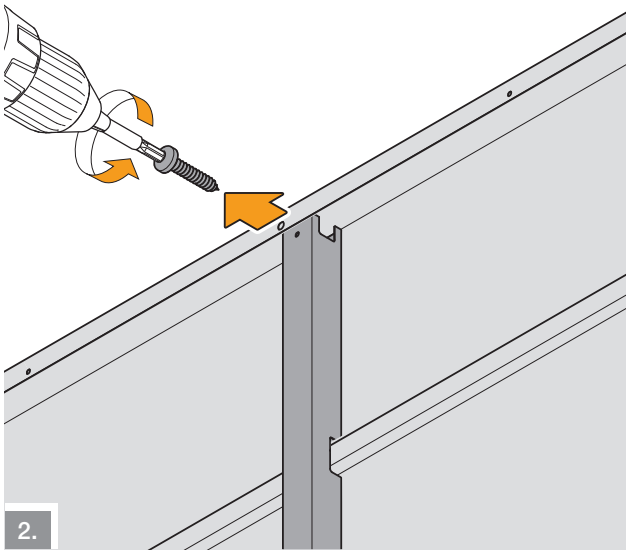

2.14

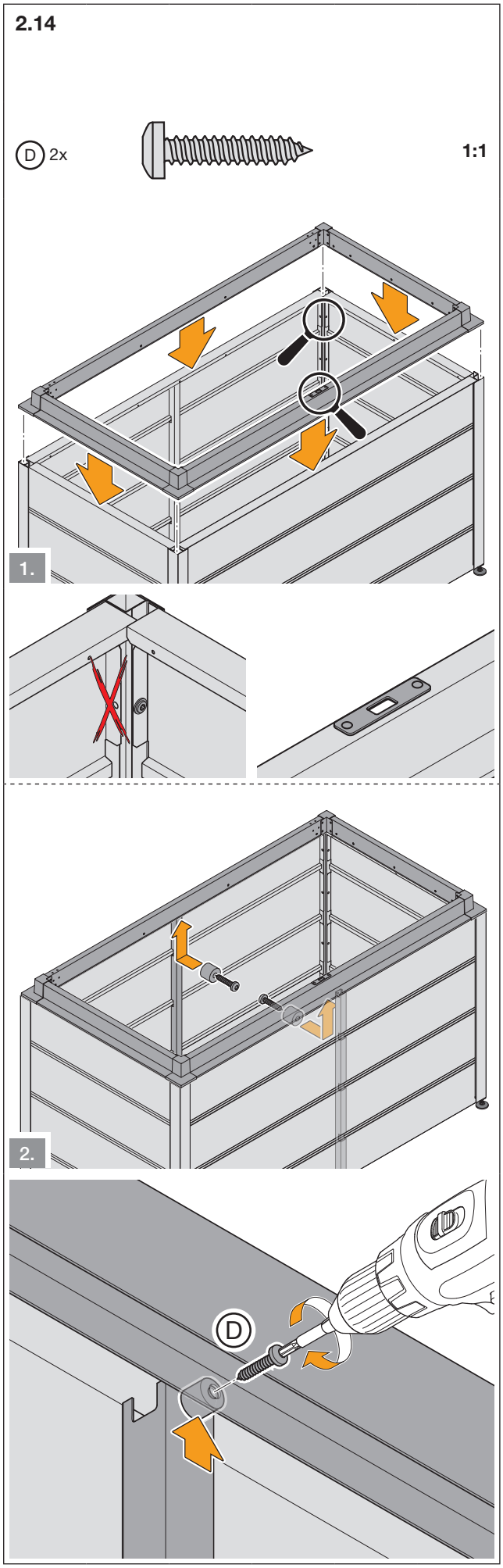

2.15

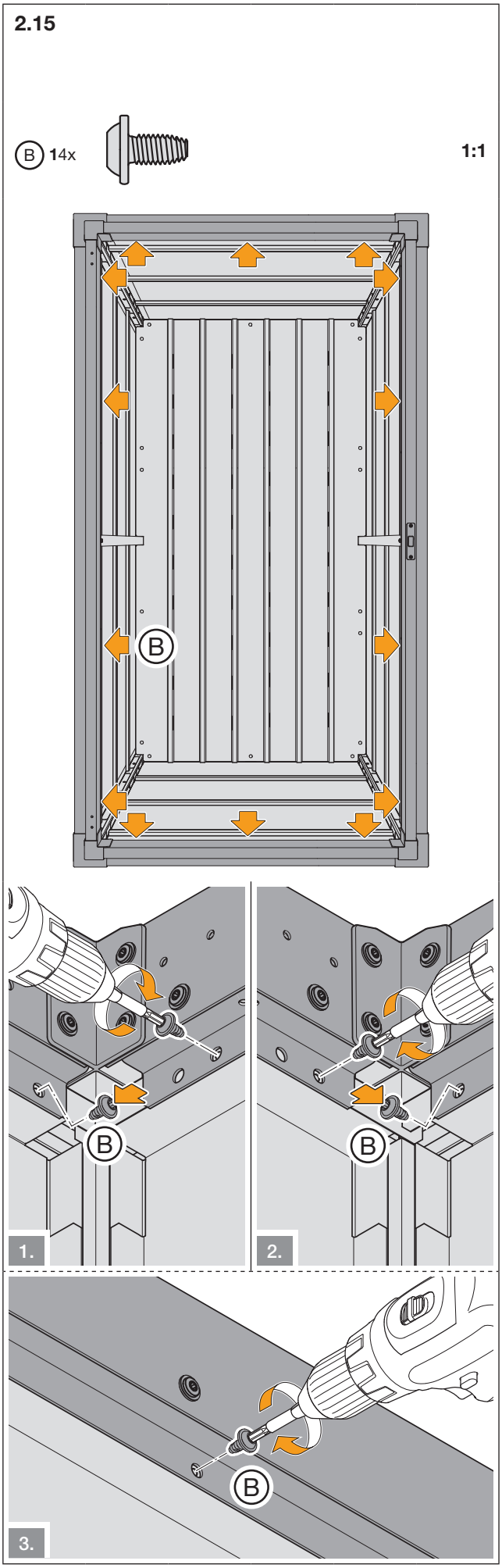

2.16

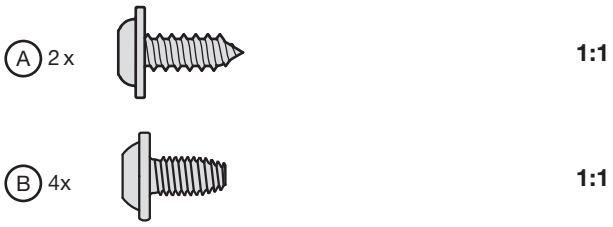

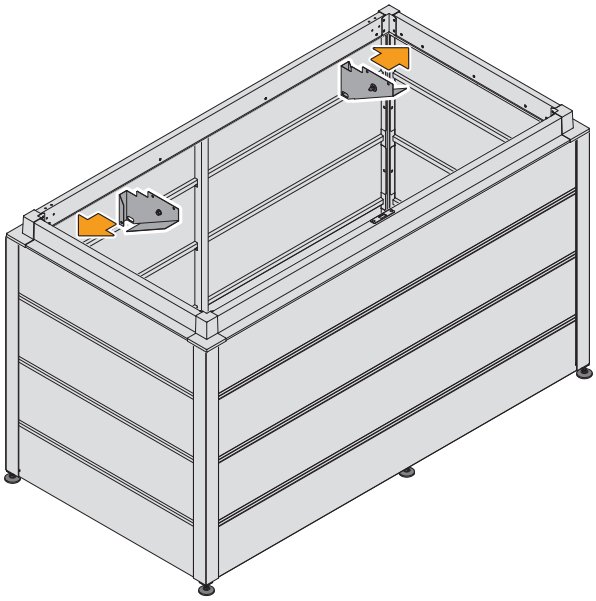

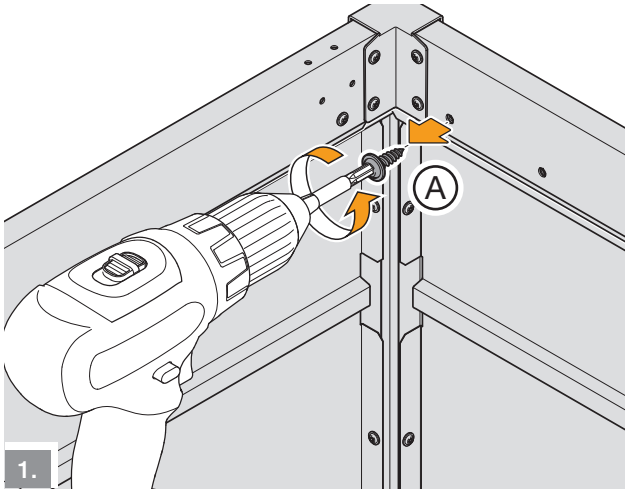

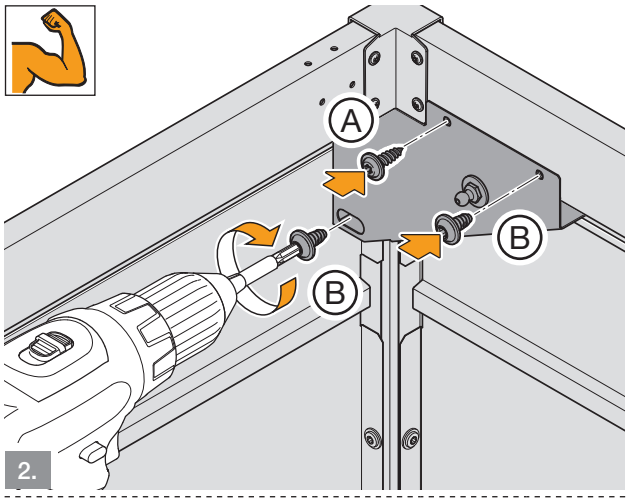

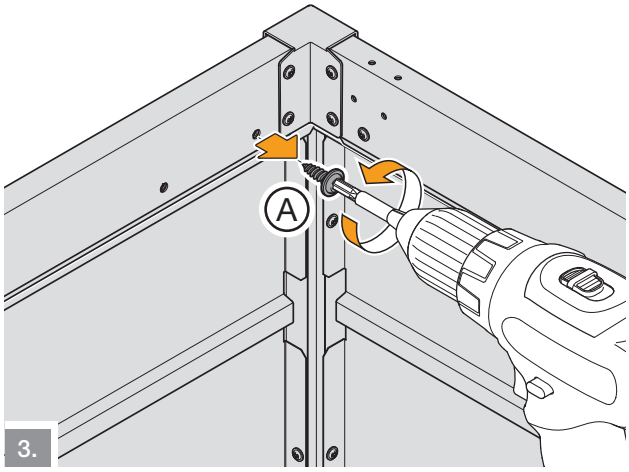

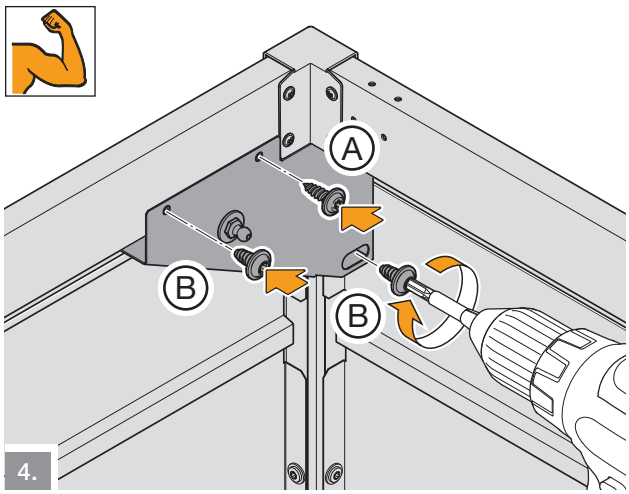

2.17

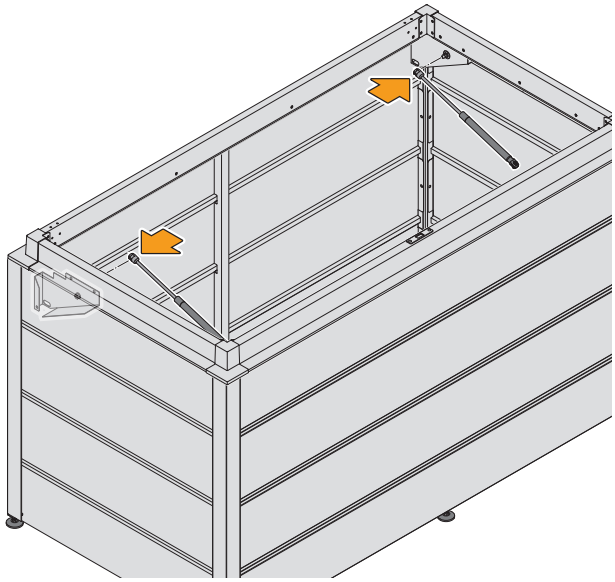

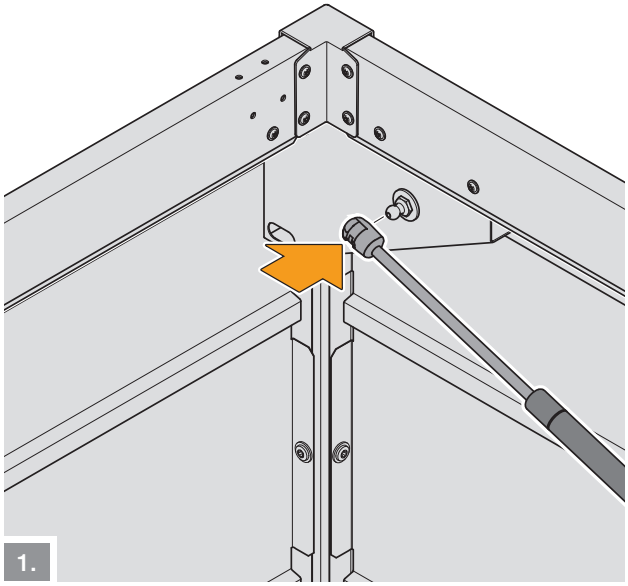

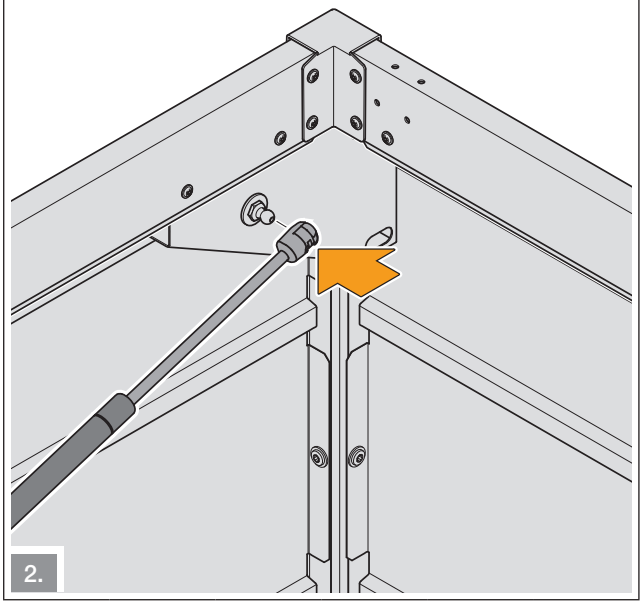

2.18

16
21

Ⓑ 4x

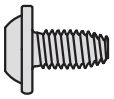

1:1

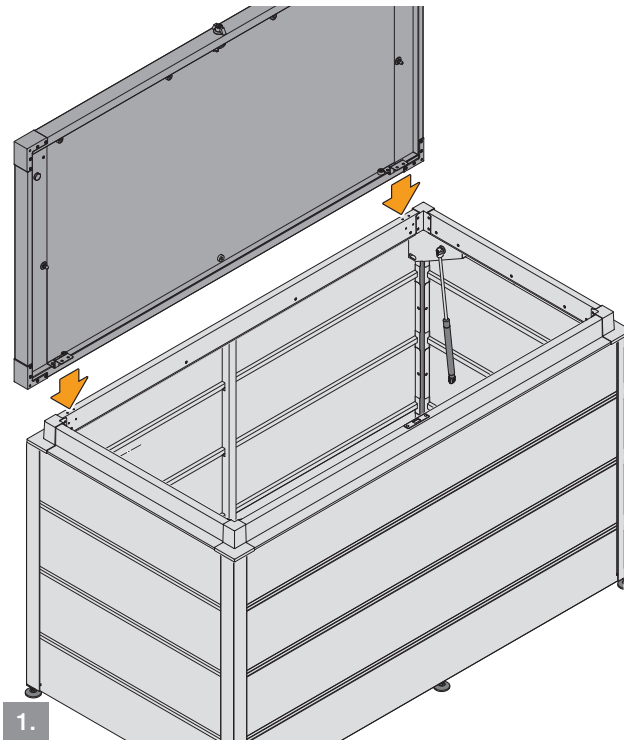

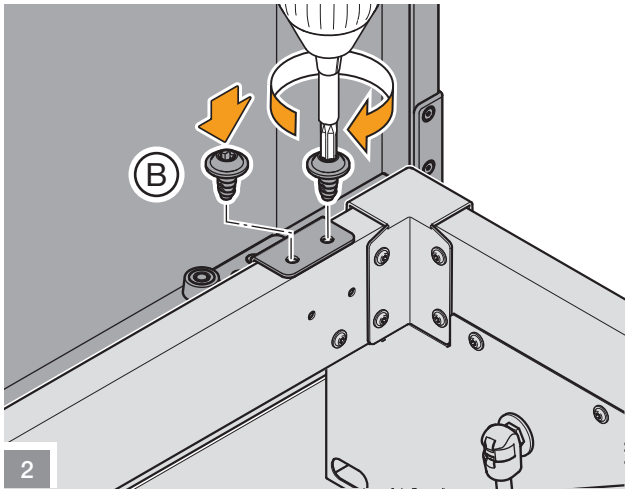

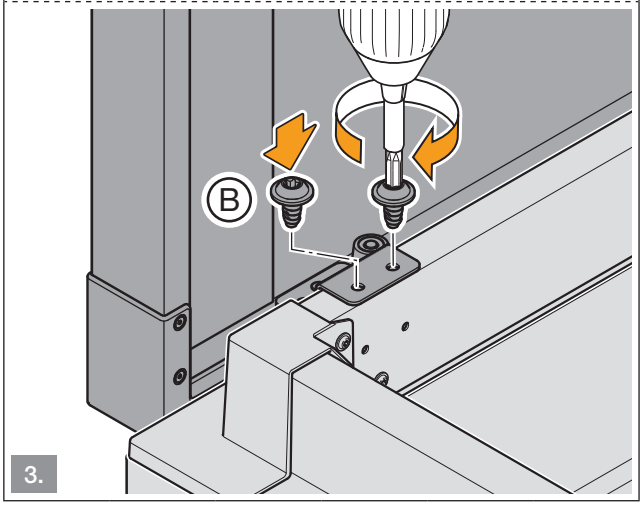

2.19

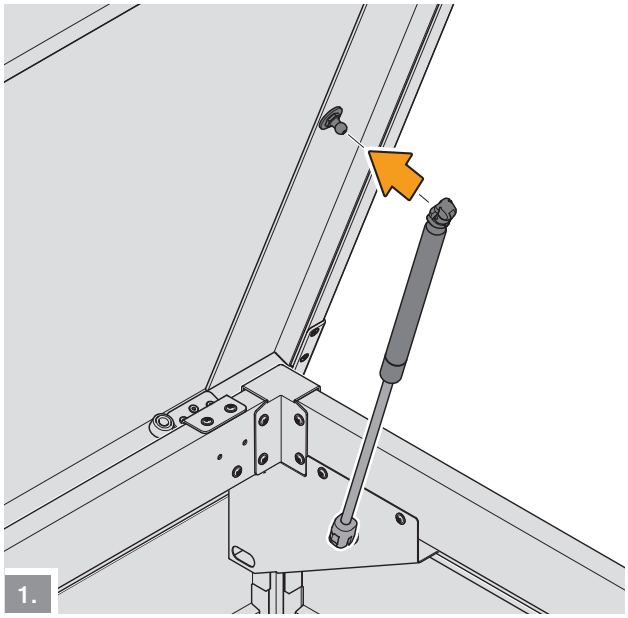

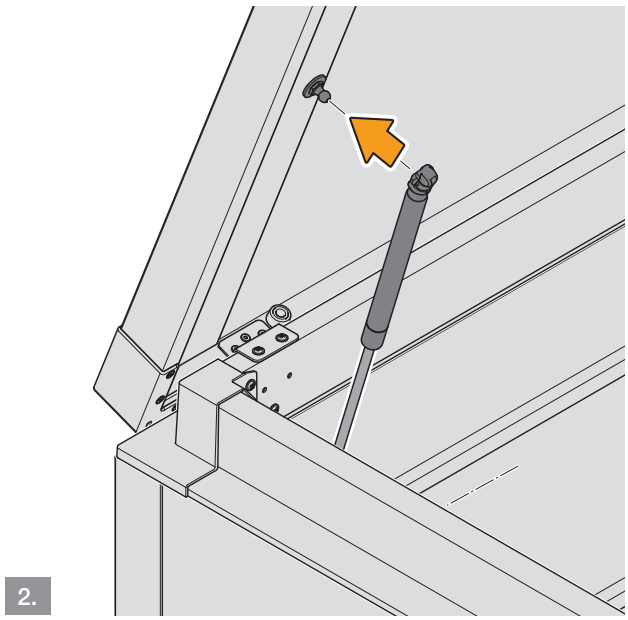

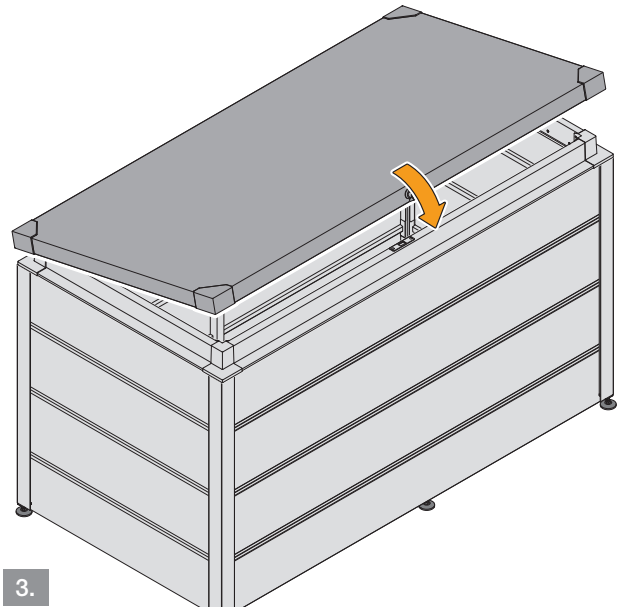

2.20

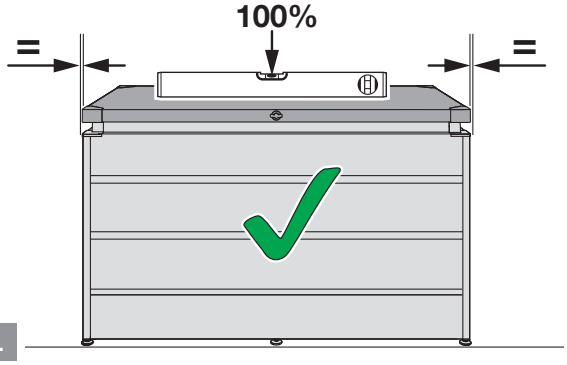

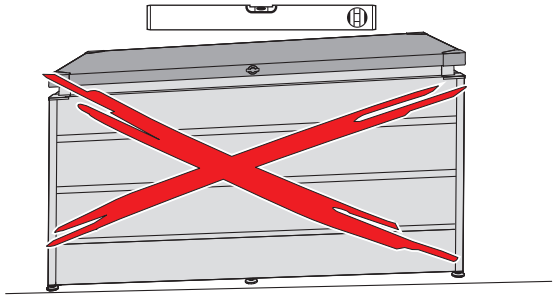

a = b

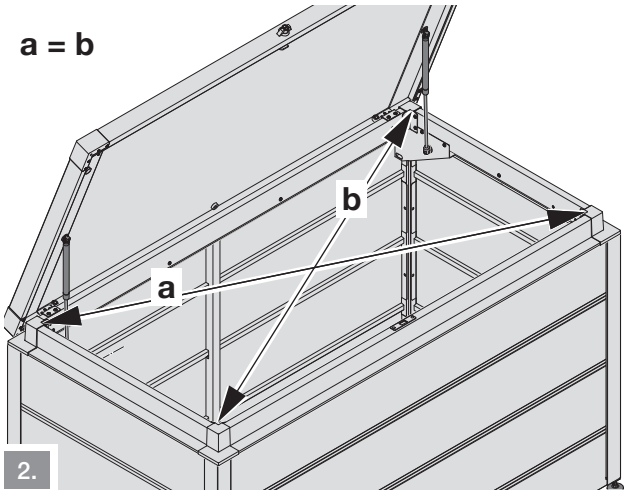

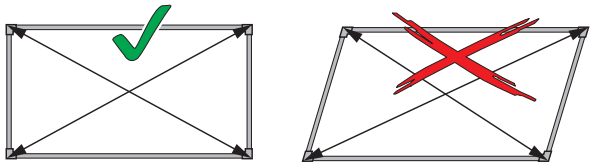

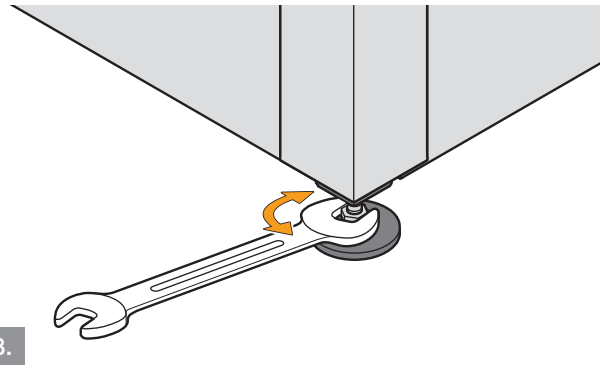

3

16 21

3.1

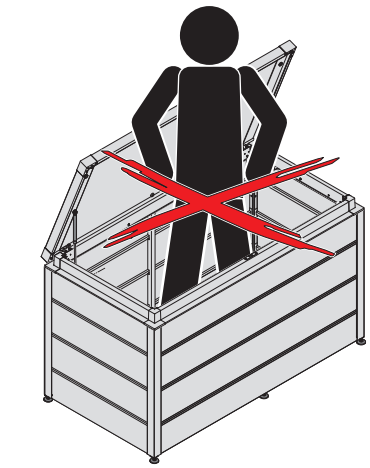

3.2

16 21

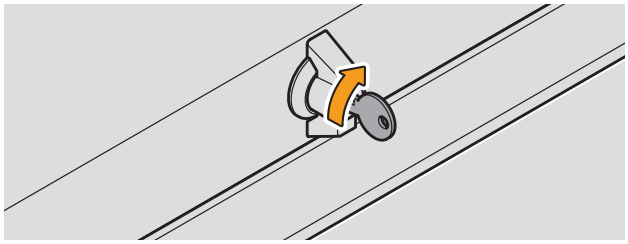

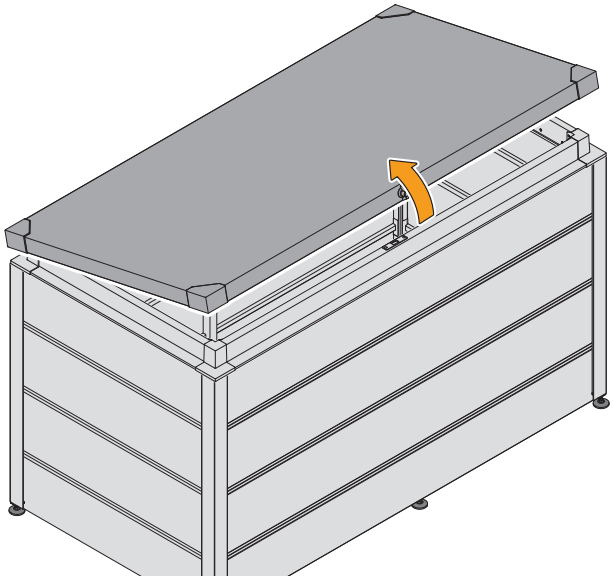

3.3

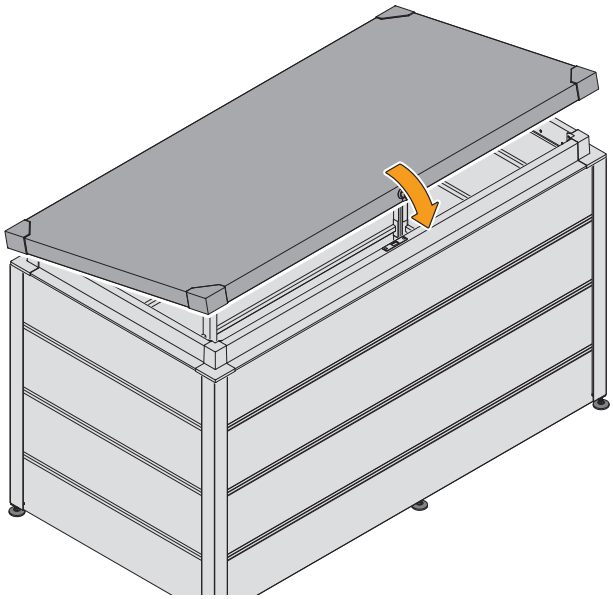

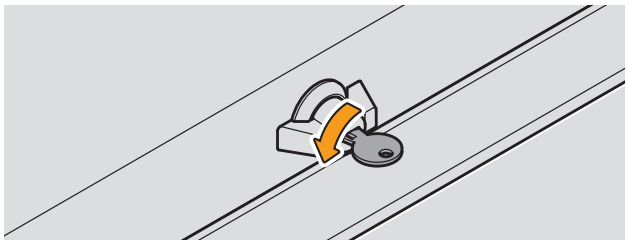

4803164 B0